广东外语外贸大学
南校区行政办公楼八角楼修缮

施工图

联和承造工程有限公司

2017.07.18

施工图纸目录 DRAWING INDEX

图号 SHEET No.	描述 DESCRIPTION		出图日期 DRAWING DATE	修订版号 REVISE
	南校区行政办公楼八角楼修缮-装修			
INDEX-1.01	DRAWING INDEX	图纸目录	2017-07	
INDEX-1.10	DESIGN NOTES 1	设计说明	2017-07	
INDEX-1.20	MATERIALS TABLE	材料表	2017-07	
INDEX-1.30		装修构造用料做法表	2017-07	
	PLANS:	首层平面部分		
AR-1.00	PLAN	八角楼首层大会议室拆除图	2017-07	
FF-1.00	PLAN	八角楼首层大会议室平面布置图	2017-07	
RC-1.00	PLAN	八角楼首层大会议室天花拆除图	2017-07	
RC-1.01	PLAN	八角楼首层大会议室天花布置图	2017-07	
FC-1.00	PLAN	八角楼首层大会议室地面布置图	2017-07	
	ELEVATIONS:	首层立面部分		
EL-1.01	ELEVATIONS	大会议室立面图（一）	2017-07	
EL-1.02	ELEVATIONS	大会议室立面图（二）	2017-07	
EL-1.03	ELEVATIONS	大会议室立面图（三）	2017-07	
EL-1.04	ELEVATIONS	大会议室立面图（四）	2017-07	
EL-1.05	ELEVATIONS	大会议室立面图（五）	2017-07	
EL-1.06	ELEVATIONS	大会议室立面图（六）	2017-07	
	DETAILS:	大样图		
FD-1.01	DETAIL	天花大样图（一）	2017-07	
FD-1.02	DETAIL	天花大样图（二）	2017-07	
FD-1.03	DETAIL	墙身大样图	2017-07	
DR-01	DETAIL	门表	2017-07	
	南校区行政办公楼八角楼修缮-水电			
DQ-SM-01		电气总说明	2017-07	
DS-01		八角楼首层大会议室照明连线图	2017-07	
DS-02		八角楼首层大会议室空调连线图	2017-07	
DS-03		原配电系统图	2017-07	
DS-04		电气系统图	2017-07	

REVISION DATES

施工图纸目录 DRAWING INDEX

图号 SHEET No.	描述 DESCRIPTION		出图日期 DRAWING DATE	修订版号 REVISE
	南校区行政办公楼八角楼修缮			

REVISION DATES

设计修改日期

设计修改日期

INTERIOR ARCHITECTURAL INFORMATION PACKAGE

圖號索引 SHEET INDEX

暖通

建筑 结构 电气 给排水

联和承造工程有限公司

广东省广州市天河区下元岗东街40号大院1号402室

设计资质：建筑装饰设计甲级　　证书号：A144055801

建设单位：	广东外语外贸大学									设计阶段	装施
项目名称：	南校区行政办公楼八角楼修缮									图纸编号	INDEX-1.01
图纸内容：	图纸目录							面积：--m²		绘制比例	–
项目负责	刘阳	刘阳	审校	刘阳	刘阳	设计	王西院	王西院	制图	王西院	王西院	日　期	2017.07

1、本图纸未经消防部门审批，不得进行施工。　　2、图纸版权所有，不得复制、套用。

建筑 结构 电气 给排水 暖通

设计说明

设计总说明

一、设计依据

1、甲方提供的建筑结构施工图纸
2、建筑设计防火规范（GB50016-2014）
3、建筑内部装修设计防火规范（GB50222-95）
4、民用建筑工程室内环境污染控制规范（GB50325-2001）
5、建筑装饰装修工程质量验收规范（GB50210-2001）
6、自然条件

二、工程概况：

1、工程名称：南校区行政办公楼八角楼修缮
2、工程地址：广东外语外贸大学南校区校内
3、建议单位：广东外语外贸大学
4、本工程为内部装修工程,用作为教培训、会议用途,建筑面积400㎡。

三、室内装饰工程设计的范围及内容：

1、室内装修工程：八角楼大会议室天花中央部分拆除新做天花；其余区域天花原有造型不变铲除表面乳胶漆饰面重新扇灰刷乳胶漆；大会议室墙身墙身修缮；扩大原有讲台，新铺地砖。
2、室内强电工程系统设计,八角楼大会议室新做天花照明、墙身照明及空调。
3、室内弱电工程系统设计，八角楼大会议室讲台LED显示屏及室外LED显示屏信息网络。

四、构造要求：

1、图中尺寸：标高以“m”计，其余尺寸以“mm”计。
2、凡埋入墙中或混凝土内的木构件表面均沥青防腐，所有木枋扫防火漆两道。
3、凡露明铁件均以红丹打底，面层按说明施工。

五、施工要求：

1、在施工过程中，均应按国家现行的施工及验收规范进行施工及验收，并应严格做好隐蔽工程的检查和验收记录。
2、各种建筑材料必须为经过检验的环保产品，并符合国家和主管部门颁发的标准。
3、所有装璜、装饰用之物料均必须按国家工程规范作防火、防腐、防白蚁处理，达到当地有关的建筑防火规范，所有夹板用难燃夹板,对材料和工程隐蔽部位进行白蚁防治，相应处理方能使用。
4、所有数量及尺寸均由业主、项目经理和工程监理单位复核批准作实。
5、在开工之前，承包单位（承造商）应核实所示的所有尺寸和地面标高。
6、当实际尺寸和图纸不符，应以现场情况加以调整，或立刻提交设计师、业主、项目经理和监理单位协调解决。
7、承包单位须进行工程放线工作及量度现场尺寸，并有责任确保尺寸准确。
8、图纸天花层高和实际层高不符，则根据实际层高作尽高处理，或提交设计师、业主、项目经理、监理单位协调解决。
9、各种电动机械设备施工安装完成之后，应通电试运行，并做好“应运行纪录”，发现异常问题，应及时处理。并再次试运行。直至正常为止。

六、其它：

1、八角楼天花主要材料：白色乳胶漆饰面天花,耐火等级A级；
冲孔木色吸音板与木色防火板造型天花,耐火等级B1级。
软膜造型天花,耐火等级B1级。
2、八角楼墙身柱体主要材料：颗粒涂料饰面，耐火等级A级；
白色乳胶漆饰面，耐火等级A级；环保木造型饰面及硬包造型墙,耐火等级B1级；
枫木造型屏风,防火等级B级。
3、地面为原有地面不变。
4、所有地脚线与地面铺材分缝对缝。
5、未及事项，按国家最新公布的规范，规定执行。

七、拆除：

1、八角楼大会议室天花中间部分拆除，其余的保持原有不变。
2、地面拆除讲台原有地砖饰面及粘贴层，其余地面保持原有不变，原有座椅拆除打包保存，提交甲方资产处保管，装修完成厚再重新安装。
3、大会议室墙身软包及木饰面拆除；讲台原形象墙拆除；原玻璃幕墙窗台石拆除,拆除时注意保护原石材窗台石，暗藏线管后，再利旧按照。

联和承造工程有限公司						建设单位：广东外语外贸大学						设计阶段	装施
						项目名称：南校区行政办公楼八角楼修缮						图纸编号	INDEX-1.10
广东省广州市天河区下元岗东街40号大院1号402室 设计资质：建筑装饰设计甲级　证书号：A144055801						图纸内容：设计说明					面积：--m²	绘制比例	–
项目负责	刘阳	刘阳	审校	刘阳	刘阳	设计	王西院	王西院	制图	王西院	王西院	日　期	2017.07

1、本图纸未经消防部门审批，不得进行施工。　2、图纸版权所有，不得复制、套用。

暖通

建筑 结构 电气 给排水

材料表 MATERIALS TABLE

编号 SERIAL No.	名称 NAME	规格 NORM	使用部位 USE THE SITE	备注 REMARK
	油漆类			
PT-01	白色乳胶漆		天花、墙身	
PT-02	颗粒涂料		墙身	
PT-03	灰色涂料		墙身	
	木饰面类			
WD-01	枫木饰面	3mm厚	屏风、门套	
WD-02	环保木	1.2mm厚	墙身	
	金属类			
MT-01	镜面钨钢	1.2mm厚	踢脚线、收口	
	玻璃类			
GL-01	灰镜	6mm厚	墙身	
	软包、硬包类			
UPH-01	深蓝色硬包		墙身	
	石材类			
ST-01	金线米黄大理石	20mm厚		
	铝塑复合材料类			
AT-01	冲孔木色吸音板	1mm厚	天花	

材料表 MATERIALS TABLE

编号 SERIAL No.	名称 NAME	规格 NORM	使用部位 USE THE SITE	备注 REMARK

联和承造工程有限公司

广东省广州市天河区下元岗东街40号大院1号402室

设计资质：建筑装饰设计甲级　　证书号：A144055801

项目负责	刘阳	刘阳	审校	刘阳	刘阳	设计	王西院	王西院	制图	王西院	王西院

建设单位：	广东外语外贸大学	设计阶段	装施
项目名称：	南校区行政办公楼八角楼修缮	图纸编号	INDEX-1.20
图纸内容：	材料表	面积：--m²	绘制比例 --
		日　期	2017.07

1、本图纸未经消防部门审批，不得进行施工。　　2、图纸版权所有，不得复制、套用。

装修构造用料做法表

名称				
内墙、柱面	名称	（钢筋混凝土、砌块基层）水泥砂浆刷白面	（石膏板、硅钙板、防火板基层）刷白面	
	用料做法	1.15厚1:3水泥砂浆打底 2.5厚1:2.5水泥砂浆抹面 2.墙面满刮清刮腻子一道，砂纸磨平 3.刷涂料（高级哑光乳胶漆）二道	1.清刮腻子一道，砂纸磨平 2.刷涂料（高级哑光乳胶漆）二道	
	位置	详见图纸		
踢脚线、墙裙	名称	磨光大理石面		
	用料做法	1.结构基座 2.纵横各扫纯水泥浆一道 3.30厚M15干混地面砂浆找平层 4.撒素水泥面，洒适量清水 5.铺20厚大理石（花岗石）干水泥擦缝		
	位置	大会议室木花格屏风基座		
顶棚	名称	乳 胶 漆 面（新做50系列不上人轻钢龙骨）	乳 胶 漆 面	
	用料做法	1.钢筋混凝土板底面清理干净,补平蜂窝麻面 2.Φ8带栓吊杆，双向吊点中距1200 3.主龙骨中距1200,T型龙骨中距300或600 4.9厚纸面石膏板自攻螺丝拧牢（涂防锈漆） 5.9厚纸面石膏板自攻螺丝拧牢（涂防锈漆） 6.清刮腻子一道，砂纸磨平 7.刷涂料（高级哑光乳胶漆）二道	1.铲掉原有乳胶漆涂层，稍粗砂纸打磨掉浮层（200目以下） 2.满刮清刮腻子一道，砂纸磨平 3.刷涂料（高级哑光乳胶漆）二道	
	位置	大会议室中央新做天花	大会议室及其它区域原天花不变刷白色乳胶漆	
地面	名称	防滑地砖(抛光/耐磨砖)面		
	用料做法	1.新砌120mm厚加气混凝土轻质砌块讲台，砌块强度等级A3.5，砂浆强度等级：混合砂浆M7.5 2.30厚1:3水泥砂浆找平层 3.3mm厚水泥膏加10%胶水胶水贴10mm厚饰面砖 4.防滑地砖(抛光/耐磨砖)|专业填缝胶填缝		
	位置	讲台		

注：部分没有说明的装修构造用料做法详见施工图大样图。

联和承造工程有限公司					建设单位：广东外语外贸大学					设计阶段	装施
					项目名称：南校区行政办公楼八角楼修缮					图纸编号	INDEX-1.30
广东省广州市天河区下元岗东街40号大院1号402室 设计资质：建筑装饰设计甲级 证书号：A144055801					图纸内容：装修构造用料做法表				面积：--m²	绘制比例	--
项目负责	刘阳	刘阳	审校	刘阳	刘阳	设计	王西院	王西院	制图	王西院	王西院	日 期	2017.07

1、本图纸未经消防部门审批，不得进行施工。 2、图纸版权所有，不得复制、套用。

建筑 结构 电气 给排水 暖通

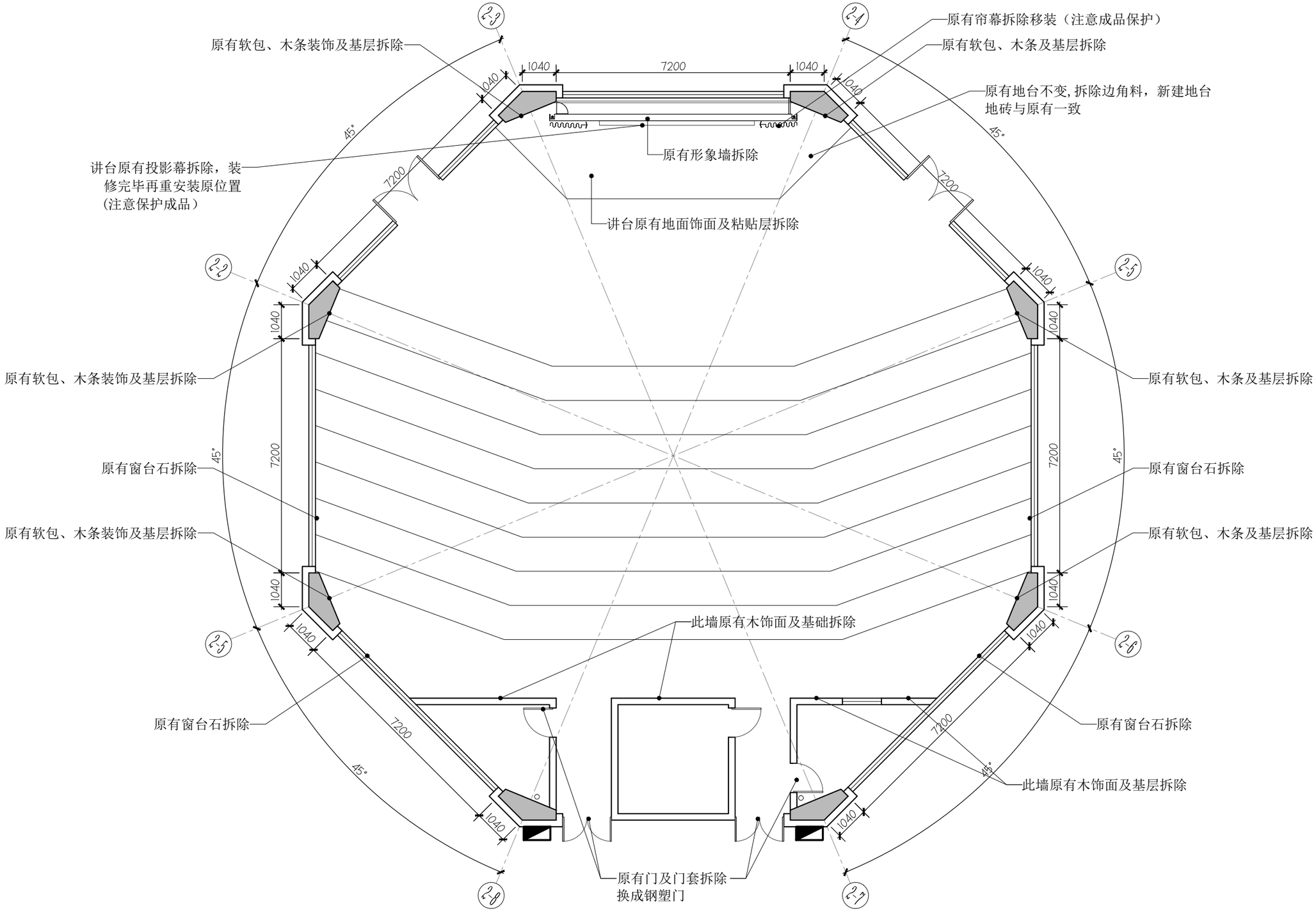

联和承造工程有限公司					建设单位：广东外语外贸大学					设计阶段	装施
					项目名称：南校区行政办公楼八角楼修缮					图纸编号	AR-1.00
广东省广州市天河区下元岗东街40号大院1号402室					图纸内容：八角楼首层大会议室拆除图				面积：	绘制比例	1:120
设计资质：建筑装饰设计甲级			证书号：A144055801								
项目负责	刘阳	刘阳	审校	刘阳	刘阳	设计	王西院	王西院	制图	王西院	王西院	日 期	2017.07

1、本图纸未经消防部门审批，不得进行施工。　　2、图纸版权所有，不得复制、套用。

FF PTAN　八角楼首层大会议室拆除图
Scale 1 : 120(A3)

建筑 结构 电气 给排水 暖通

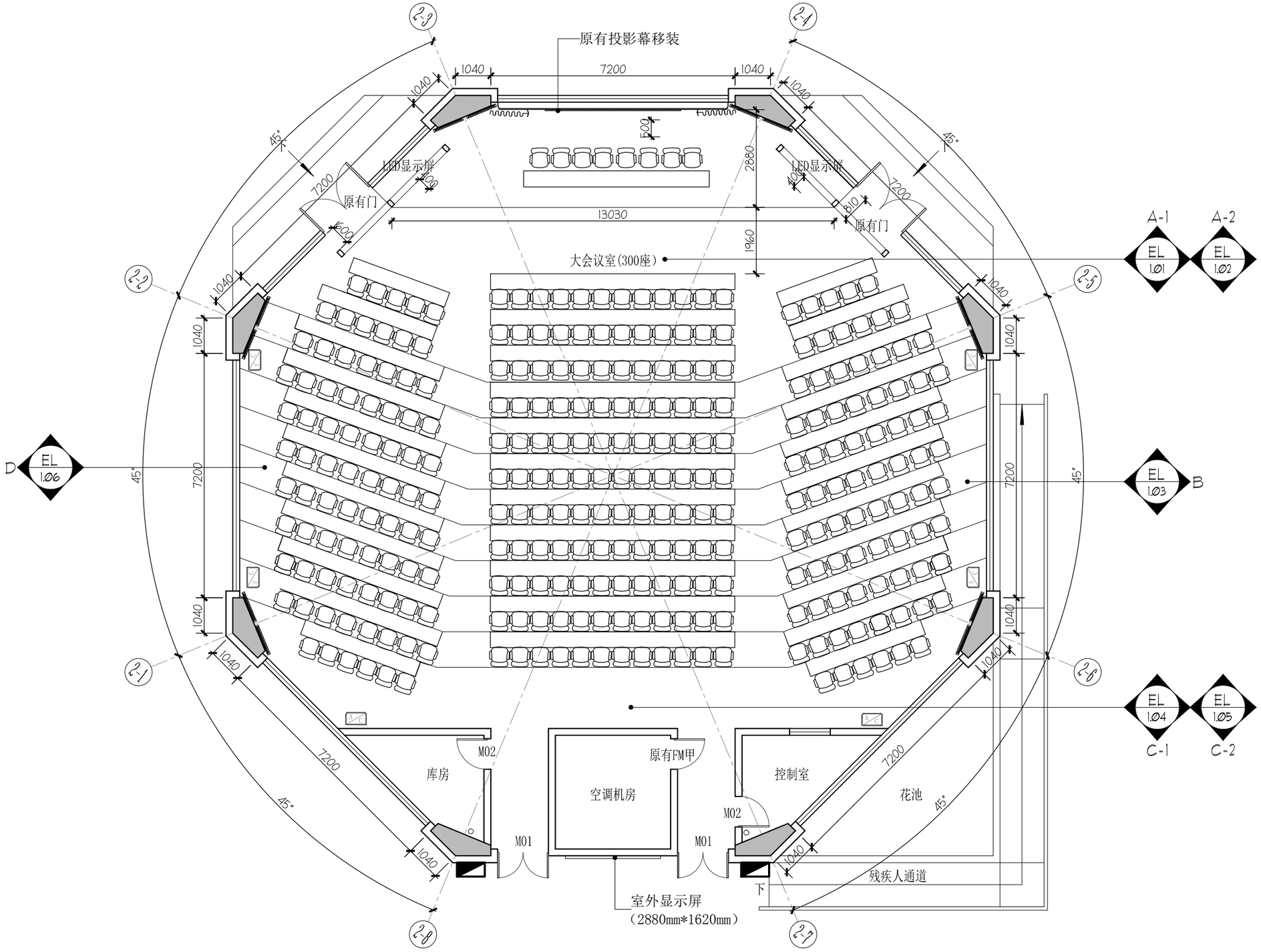

联和承造工程有限公司					建设单位：广东外语外贸大学					设计阶段	装施
					项目名称：南校区行政办公楼八角楼修缮					图纸编号	FF-1.00
广东省广州市天河区下元岗东街40号大院1号402室 设计资质：建筑装饰设计甲级 证书号：A144055801					图纸内容：八角楼首层大会议室平面布置图			面积：		绘制比例	1:120
项目负责	刘阳	刘阳	审校	刘阳	刘阳	设计	王西院	王西院	制图	王西院	王西院	日 期	2017.07

1、本图纸未经消防部门审批，不得进行施工。 2、图纸版权所有，不得复制、套用。

FF PTAN 八角楼首层大会议室平面布置图
Scale 1 : 120(A3)

暖通
建筑 结构 电气 给排水

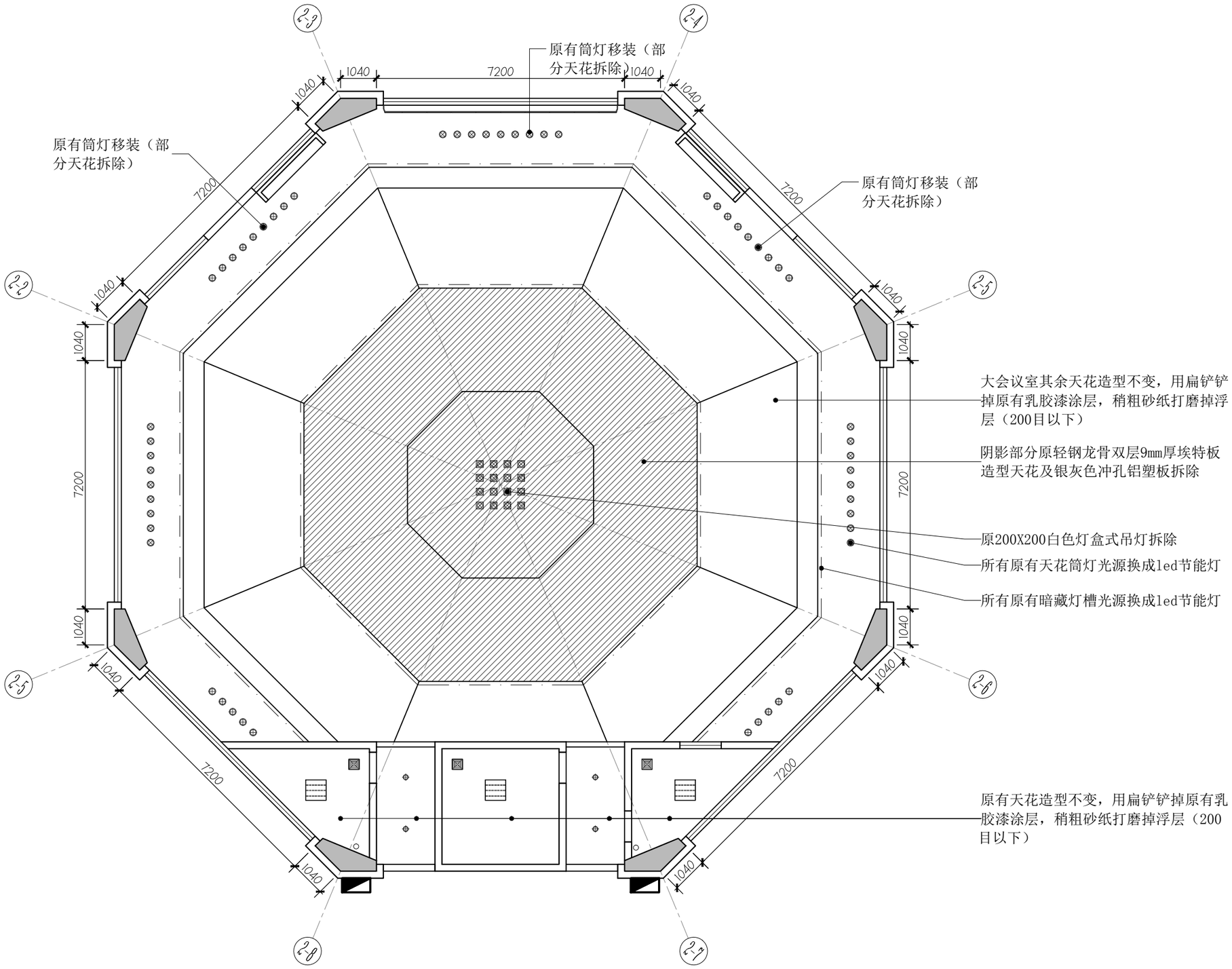

联和承造工程有限公司						建设单位：广东外语外贸大学					设计阶段	装施
						项目名称：南校区行政办公楼八角楼修缮					图纸编号	RC-1.00
广东省广州市天河区下元岗东街40号大院1号402室 设计资质：建筑装饰设计甲级　证书号：A144055801						图纸内容：八角楼首层大会议室天花拆除图			面积：		绘制比例	1:120
项目负责	刘阳	刘阳	审校	刘阳	刘阳	设计	王西院	王西院	制图	王西院	王西院	日　期	2017.07

1、本图纸未经消防部门审批，不得进行施工。　2、图纸版权所有，不得复制、套用。

RC PTAN　八角楼首层大会议室天花拆除图
Scale 1 : 120(A3)

建筑 结构 电气 给排水 暖通

图例对照表

图例编号	图例样式	图例名称
1	⊕	led节能灯
2	—·—·—·—	暗藏LED灯带（12W）
3	▦	天花式送风口
4	⊠	排气扇

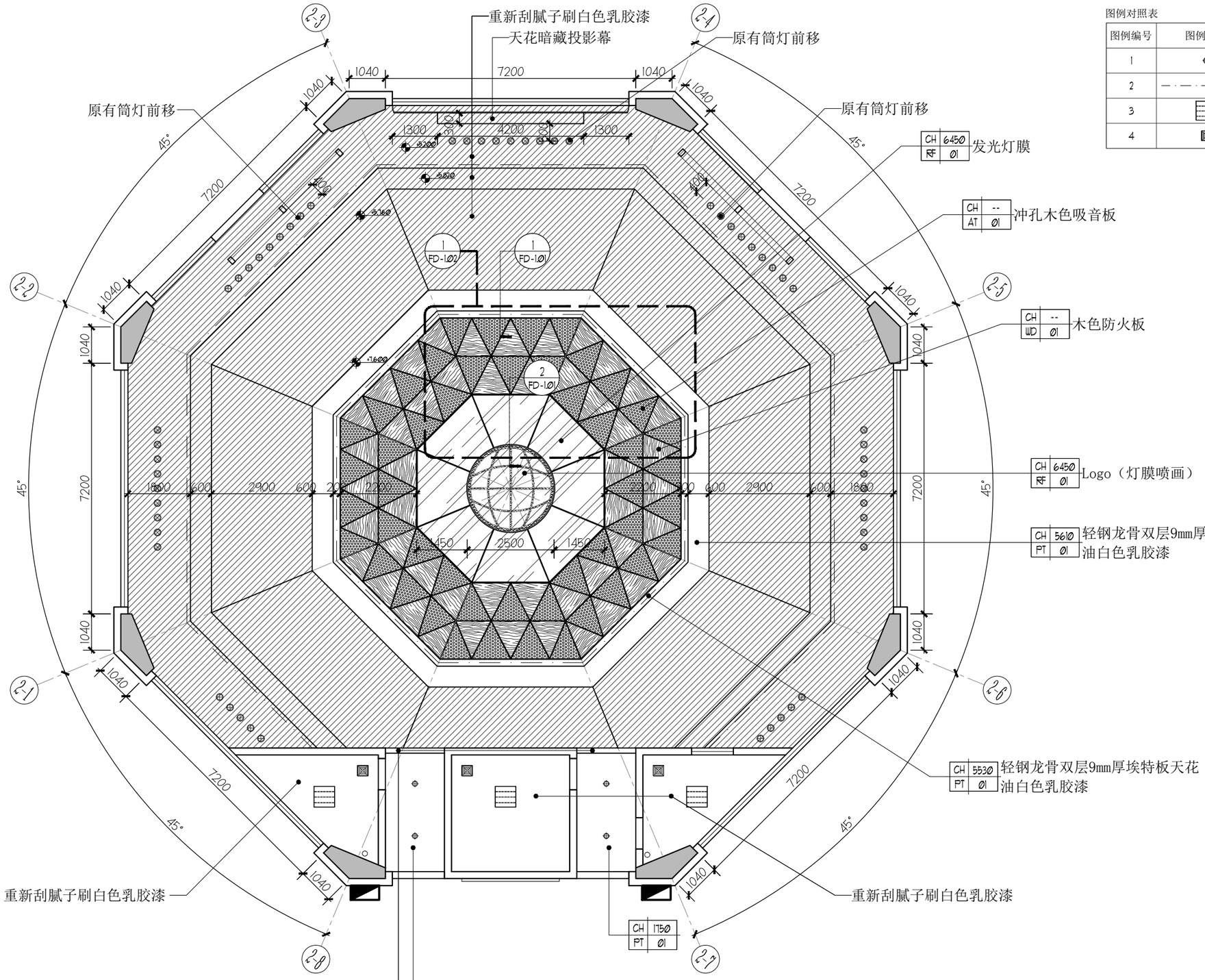

联和承造工程有限公司					建设单位：广东外语外贸大学					设计阶段	装施
					项目名称：南校区行政办公楼八角楼修缮					图纸编号	RC-1.01
广东省广州市天河区下元岗东街40号大院1号402室					图纸内容：八角楼首层大会议室天花布置图			面积：		绘制比例	1:120
设计资质：建筑装饰设计甲级			证书号：A144055801								
项目负责	刘阳	刘阳	审校	刘阳	刘阳	设计	王西院	王西院	制图	王西院	王西院	日 期	2017.07

1、本图纸未经消防部门审批，不得进行施工。　　2、图纸版权所有，不得复制、套用。

RC PTAN　八角楼首层大会议室天花布置图
Scale 1 : 120(A3)

暖通
建筑 结构 电气 给排水

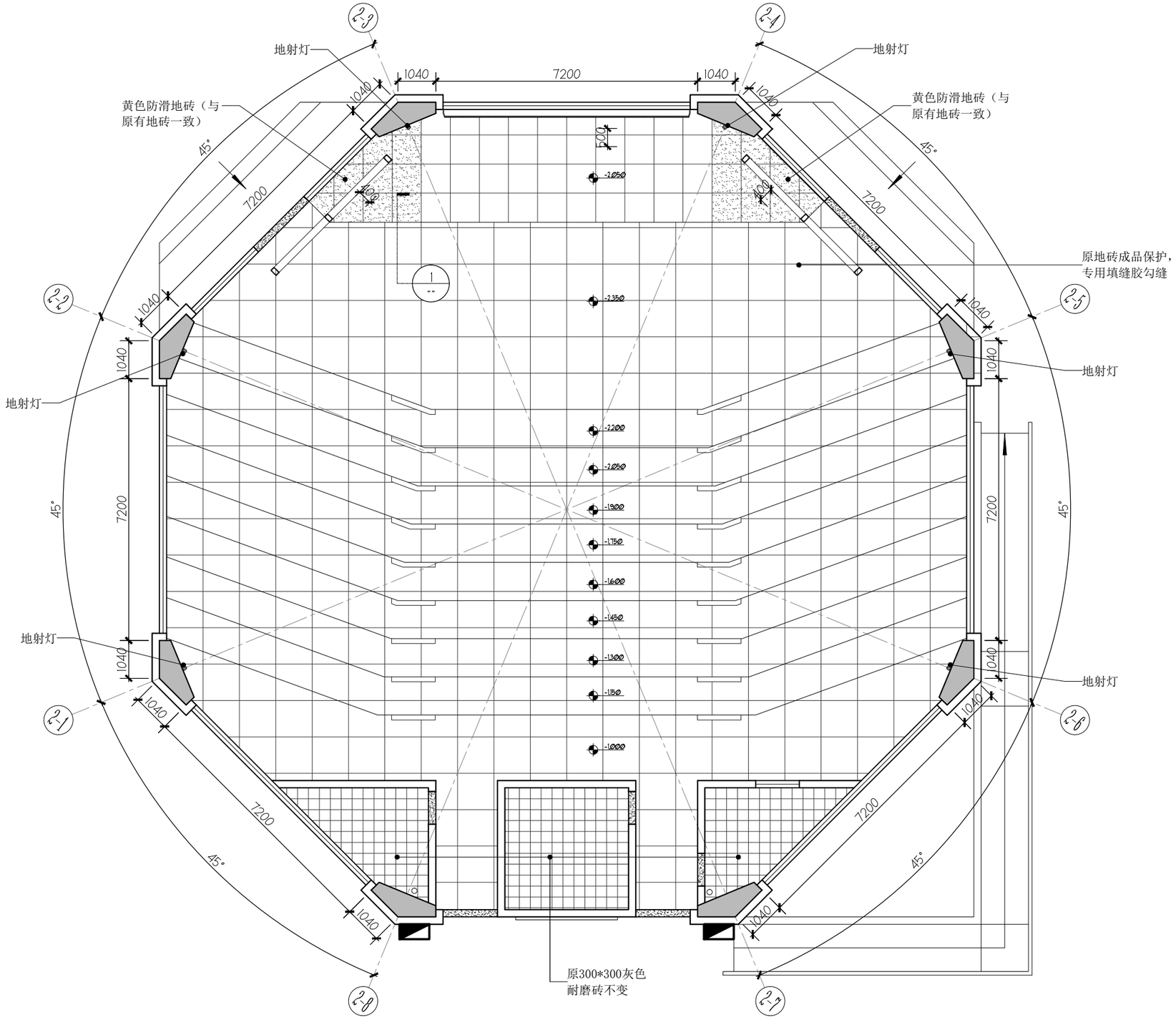

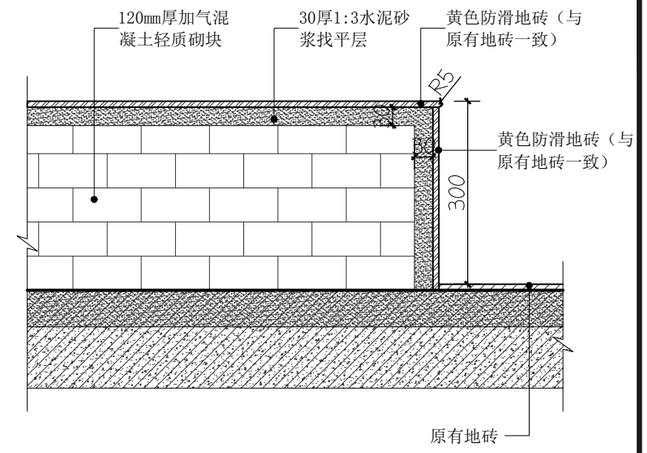

1 / - DETAILED 讲台剖面图
Scale 1 : 10 (A3)

FC PTAN 八角楼首层大会议室地面布置图
Scale 1 : 120(A3)

联和承造工程有限公司						建设单位：广东外语外贸大学				设计阶段	装施
						项目名称：南校区行政办公楼八角楼修缮				图纸编号	FC-1.00
广东省广州市天河区下元岗东街40号大院1号402室						图纸内容：八角楼首层大会议室地面布置图			面积：	绘制比例	1:120
设计资质：建筑装饰设计甲级				证书号：A144055801							
项目负责	刘阳	刘阳	审校	刘阳	刘阳	设计	王西院	王西院	制图	王西院	王西院	日 期	2017.07

1、本图纸未经消防部门审批，不得进行施工。 2、图纸版权所有，不得复制、套用。

暖通
建筑 结构 电气 给排水

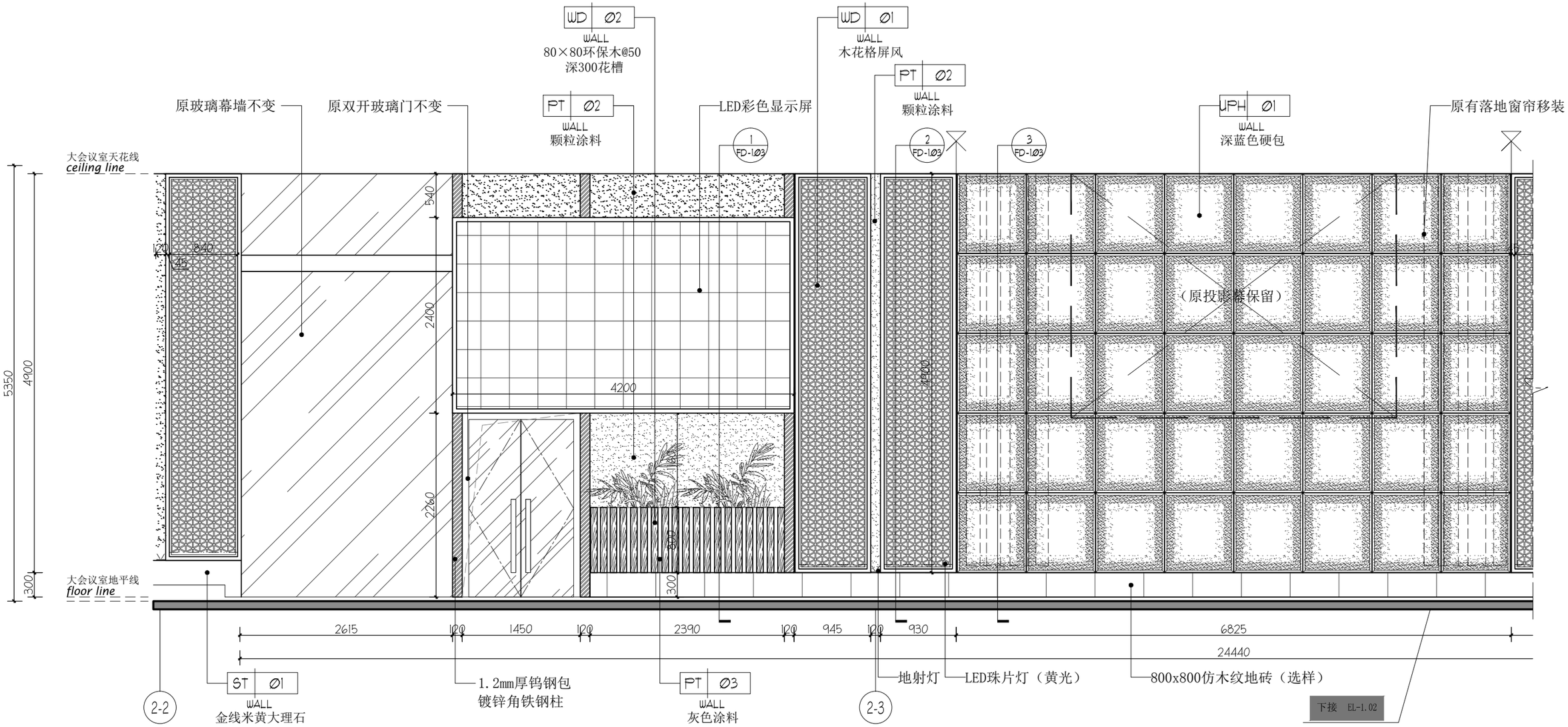

A-1 EL ELEVATION 大会议室立面图
ScATe 1 : 50 (A3)

联和承造工程有限公司					建设单位：广东外语外贸大学					设计阶段	装施
					项目名称：南校区行政办公楼八角楼修缮					图纸编号	EL-1.01
广东省广州市天河区下元岗东街40号大院1号402室 设计资质：建筑装饰设计甲级 证书号：A144055801					图纸内容：大会议室立面图（一）				面积：	绘制比例	1:50
项目负责	刘阳	刘阳	审校	刘阳	刘阳	设计	王西院	王西院	制图	王西院	王西院	日 期	2017.07

1、本图纸未经消防部门审批，不得进行施工。 2、图纸版权所有，不得复制、套用。

暖通			
建筑			
结构			
电气			
给排水			

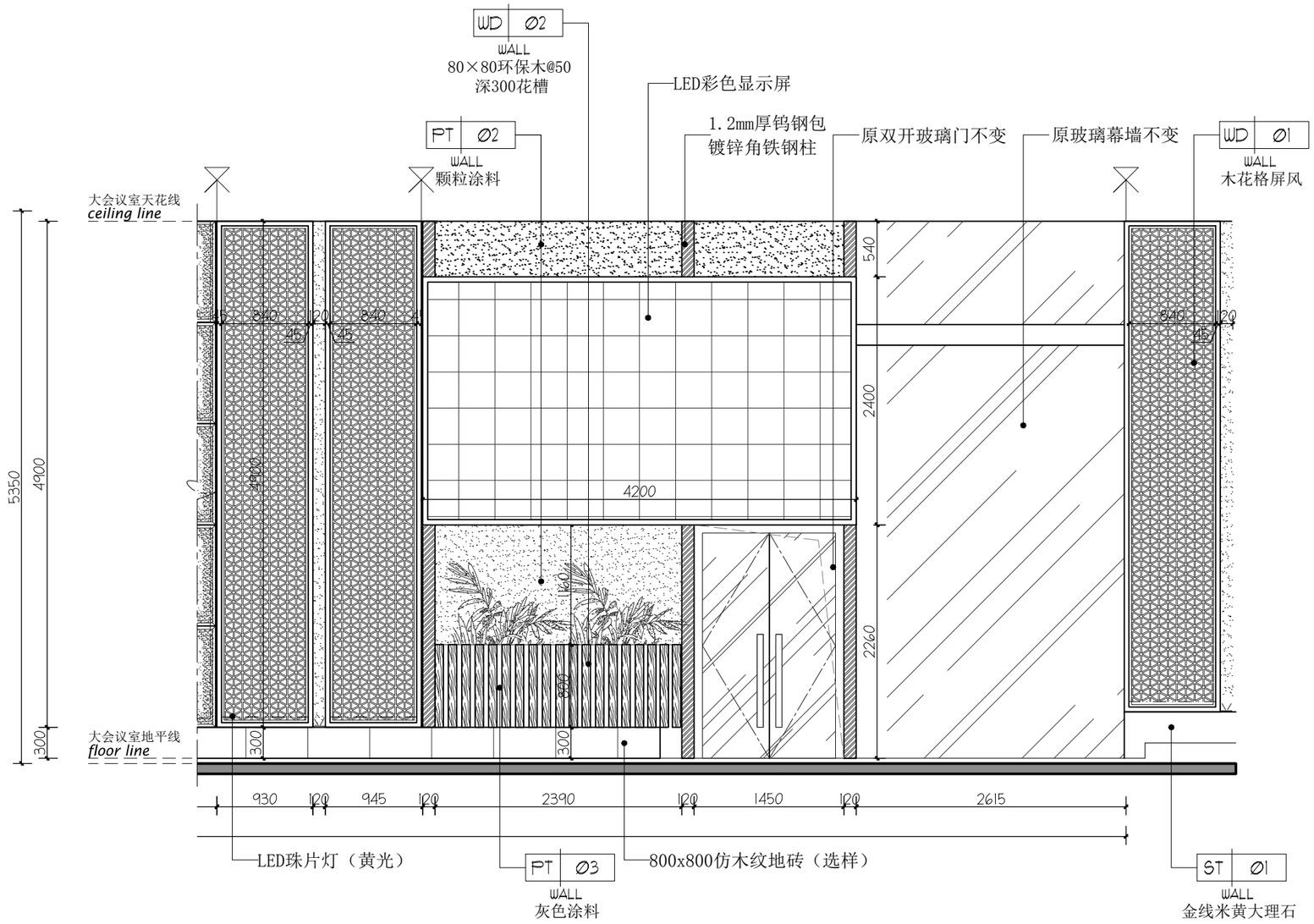

A-2 EL ELEVATION 大会议室立面图
ScATe 1 : 50 (A3)

联和承造工程有限公司					建设单位：广东外语外贸大学					设计阶段	装施
					项目名称：南校区行政办公楼八角楼修缮					图纸编号	EL-1.02
广东省广州市天河区下元岗东街40号大院1号402室 设计资质：建筑装饰设计甲级 证书号：A144055801					图纸内容：大会议室立面图（二）				面积：	绘制比例	1:50
项目负责	刘阳	刘阳	审校	刘阳	设计	王西院	王西院	制图	王西院	日 期	2017.07

1、本图纸未经消防部门审批，不得进行施工。 2、图纸版权所有，不得复制、套用。

建筑 结构 电气 给排水 暖通

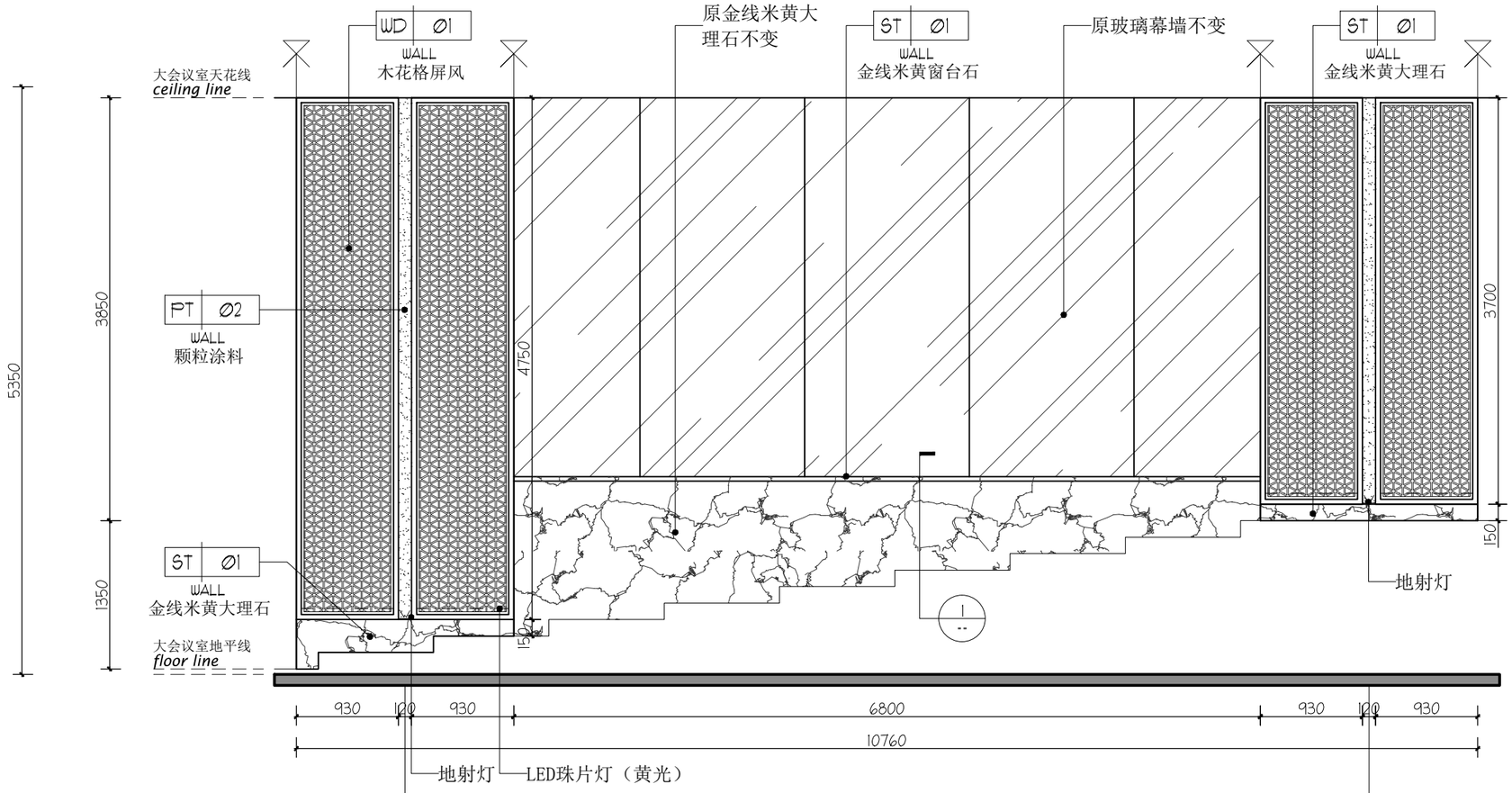

B EL ELEVATION 大会议室立面图
ScATe 1 : 50 (A3)

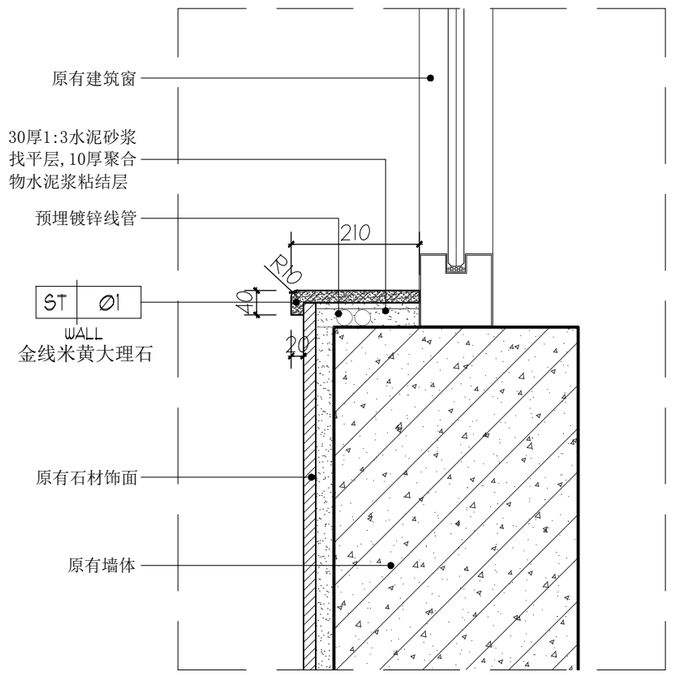

1 - DETAILED 窗台剖面图
Scale 1 : 10 (A3)

联和承造工程有限公司						建设单位：广东外语外贸大学						设计阶段	装施
						项目名称：南校区行政办公楼八角楼修缮						图纸编号	EL-1.03
广东省广州市天河区下元岗东街40号大院1号402室 设计资质：建筑装饰设计甲级　证书号：A144055801						图纸内容：大会议室立面图（三）					面积：	绘制比例	1:50
项目负责	刘阳	刘阳	审校	刘阳	刘阳	设计	王西院	王西院	制图	王西院	王西院	日　期	2017.07

1、本图纸未经消防部门审批，不得进行施工。　2、图纸版权所有，不得复制、套用。

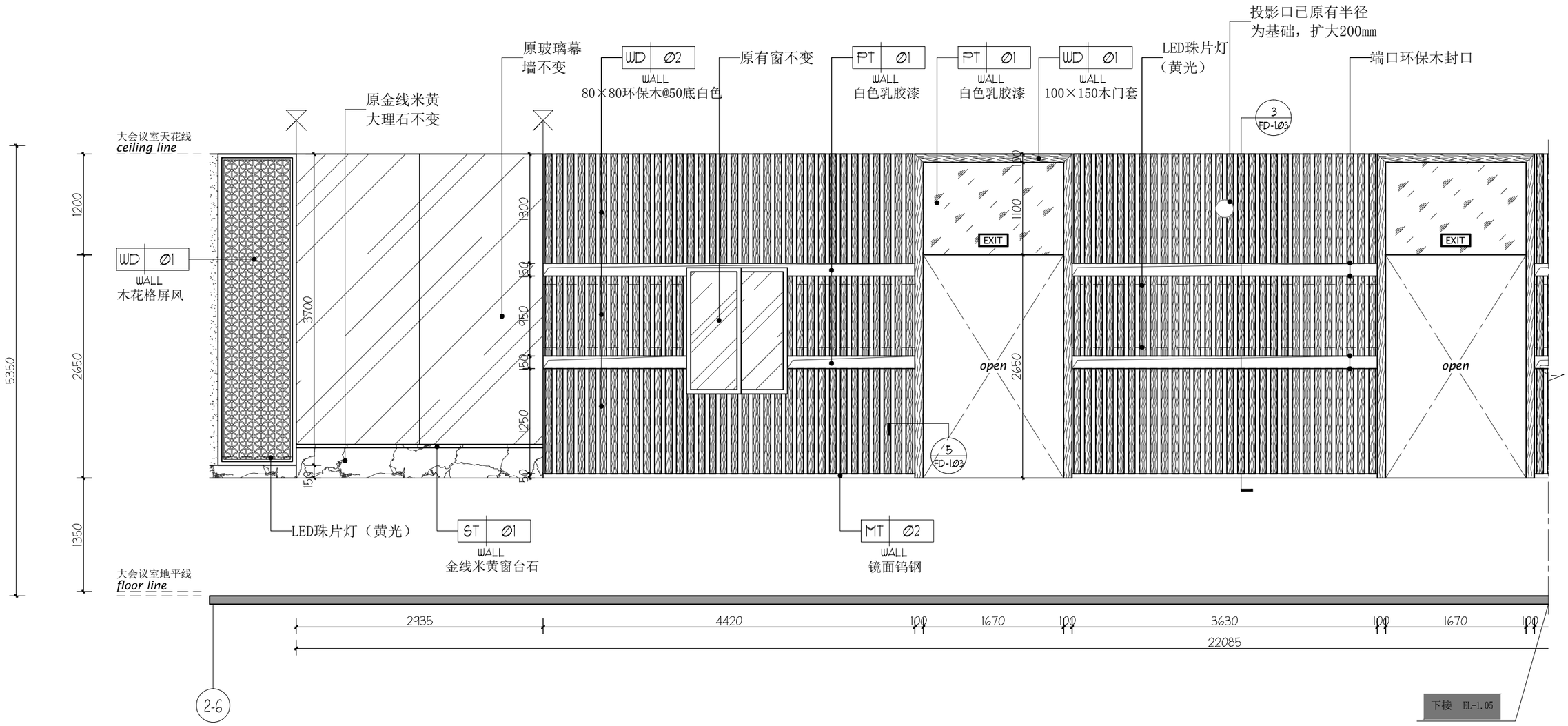

C-1 EL ELEVATION 大会议室立面图
ScATe 1 : 50 (A3)

联和承造工程有限公司						建设单位：广东外语外贸大学						设计阶段	装施
						项目名称：南校区行政办公楼八角楼修缮						图纸编号	EL-1.04
广东省广州市天河区下元岗东街40号大院1号402室 设计资质：建筑装饰设计甲级 证书号：A144055801						图纸内容：大会议室立面图（四）					面积：	绘制比例	1:50
项目负责	刘阳	刘阳	审校	刘阳	刘阳	设计	王西院	王西院	制图	王西院	王西院	日 期	2017.07

1、本图纸未经消防部门审批，不得进行施工。 2、图纸版权所有，不得复制、套用。

暖 通
建筑 结构 电气 给排水

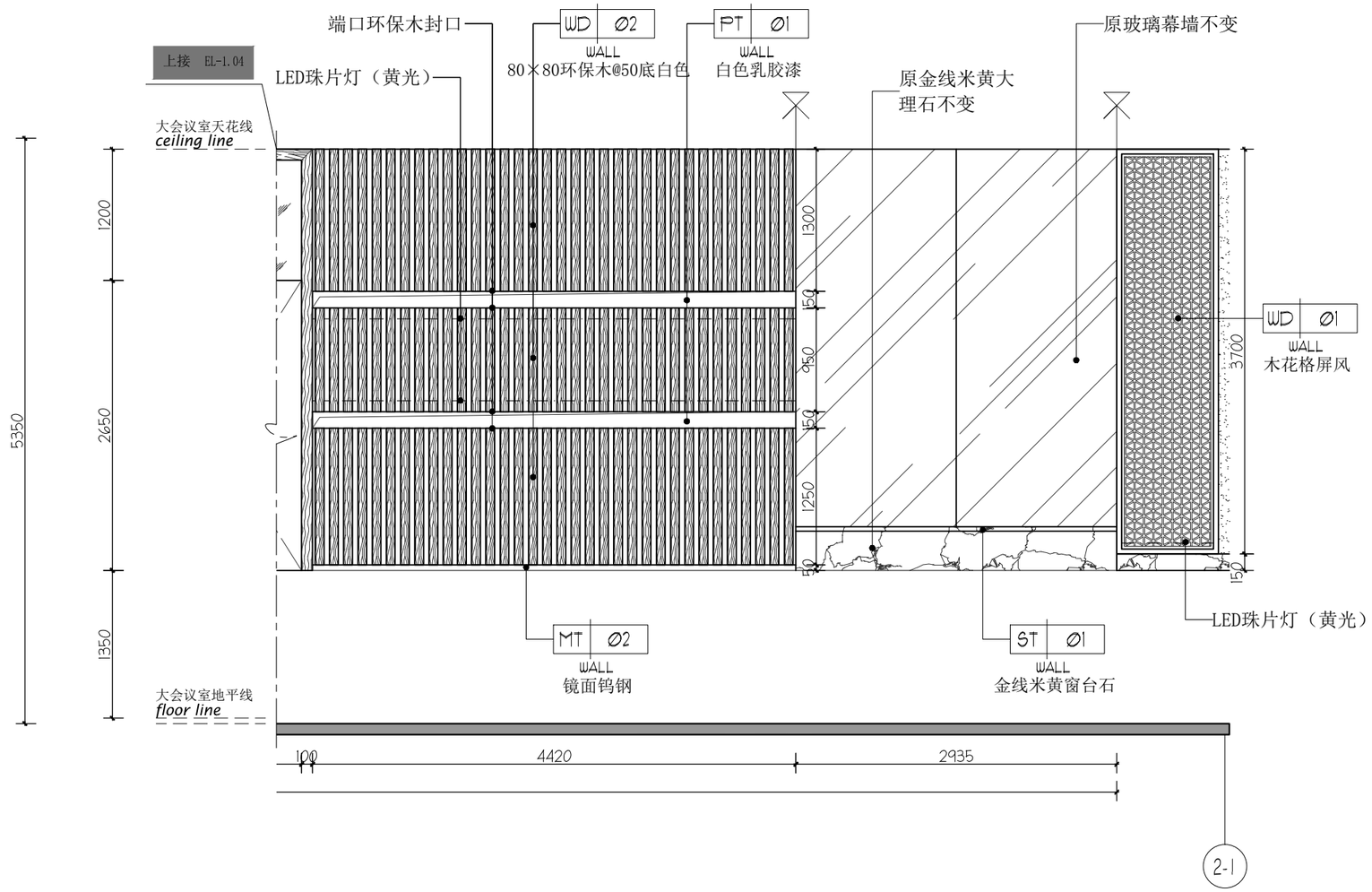

C-2 EL ELEVATION 大会议室立面图
ScATe 1 : 50 (A3)

联和承造工程有限公司					建设单位：广东外语外贸大学					设计阶段	装施
					项目名称：南校区行政办公楼八角楼修缮					图纸编号	EL-1.05
广东省广州市天河区下元岗东街40号大院1号402室 设计资质：建筑装饰设计甲级 证书号：A144055801					图纸内容：大会议室立面图（五）				面积：	绘制比例	1:50
项目负责	刘阳	刘阳	审校	刘阳	刘阳	设计	王西院	王西院	制图	王西院	王西院	日 期	2017.07

1、本图纸未经消防部门审批，不得进行施工。 2、图纸版权所有，不得复制、套用。

建筑 结构 电气 给排水 暖通

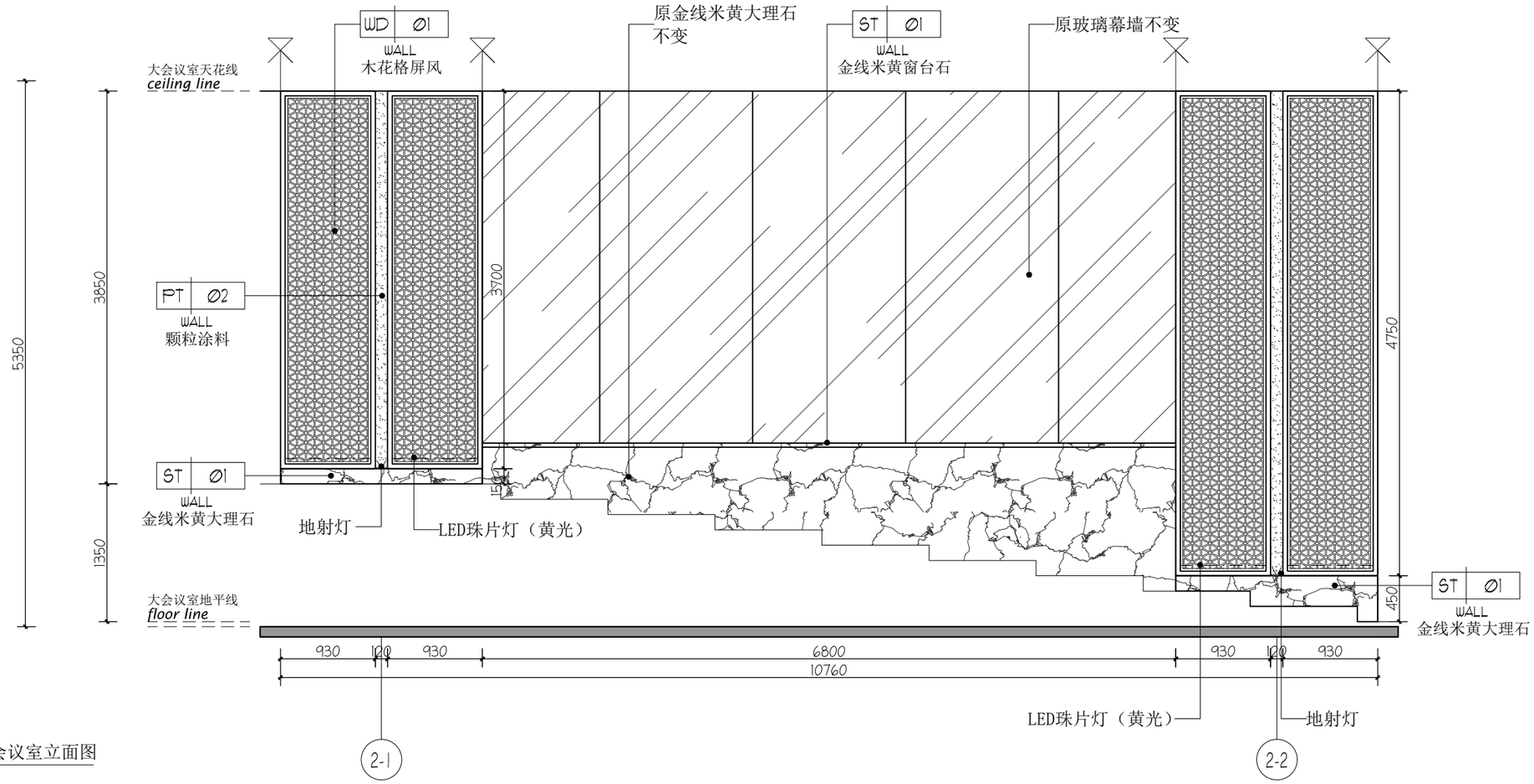

D/EL ELEVATION 大会议室立面图
ScATe 1 : 50 (A3)

联和承造工程有限公司					建设单位：广东外语外贸大学						设计阶段	装施
					项目名称：南校区行政办公楼八角楼修缮						图纸编号	EL-1.06
广东省广州市天河区下元岗东街40号大院1号402室 设计资质：建筑装饰设计甲级 证书号：A144055801					图纸内容：大会议室立面图（六）					面积：	绘制比例	1:50
项目负责	刘阳	刘阳	审校	刘阳	刘阳	设计	王西院	王西院	制图	王西院	王西院	日 期	2017.07

1、本图纸未经消防部门审批，不得进行施工。 2、图纸版权所有，不得复制、套用。

建筑 结构 电气 给排水 暖通

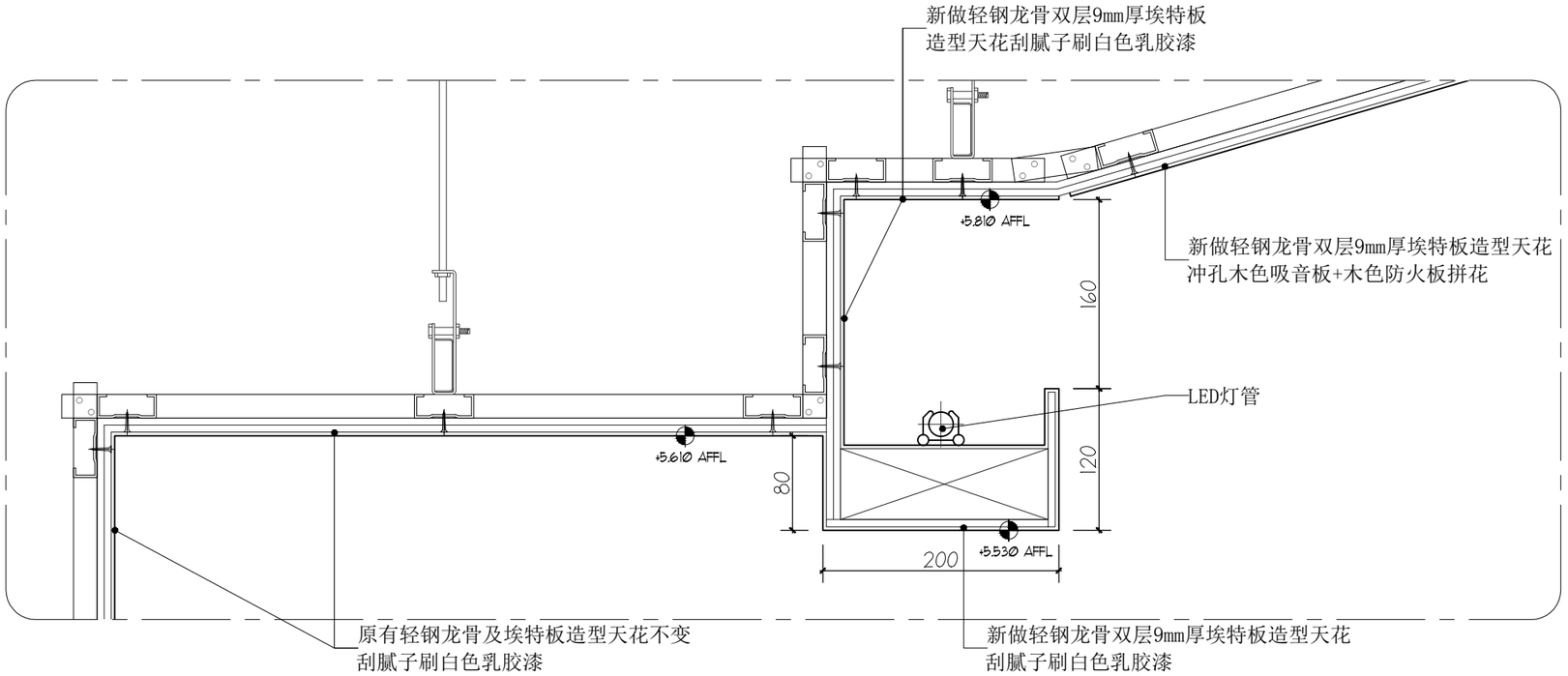

1 DETAILED 天花大样图
Scale 1 : 5 (A3)

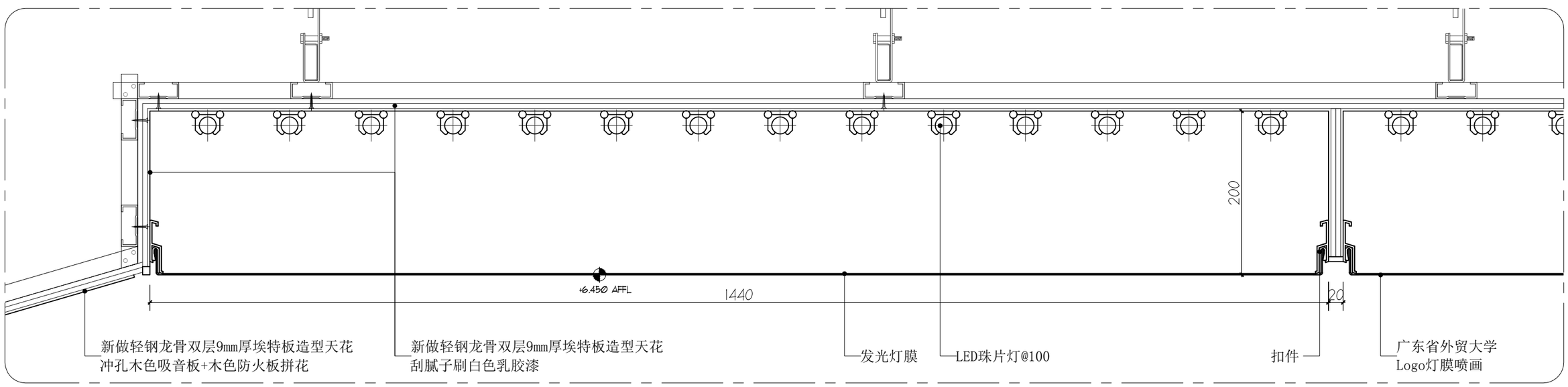

2 DETAILED 天花大样图
Scale 1 : 5 (A3)

联和承造工程有限公司					建设单位：广东外语外贸大学					设计阶段	装施
					项目名称：南校区行政办公楼八角楼修缮					图纸编号	FD-1.01
广东省广州市天河区下元岗东街40号大院1号402室					图纸内容：天花大样图（一）				面积：	绘制比例	1:5
设计资质：建筑装饰设计甲级				证书号：A144055801							
项目负责	刘阳	刘阳	审校	刘阳	刘阳	设计	王西院	王西院	制图	王西院	王西院	日 期	2017.07

1、本图纸未经消防部门审批，不得进行施工。 2、图纸版权所有，不得复制、套用。

建筑 结构 电气 给排水 暖通

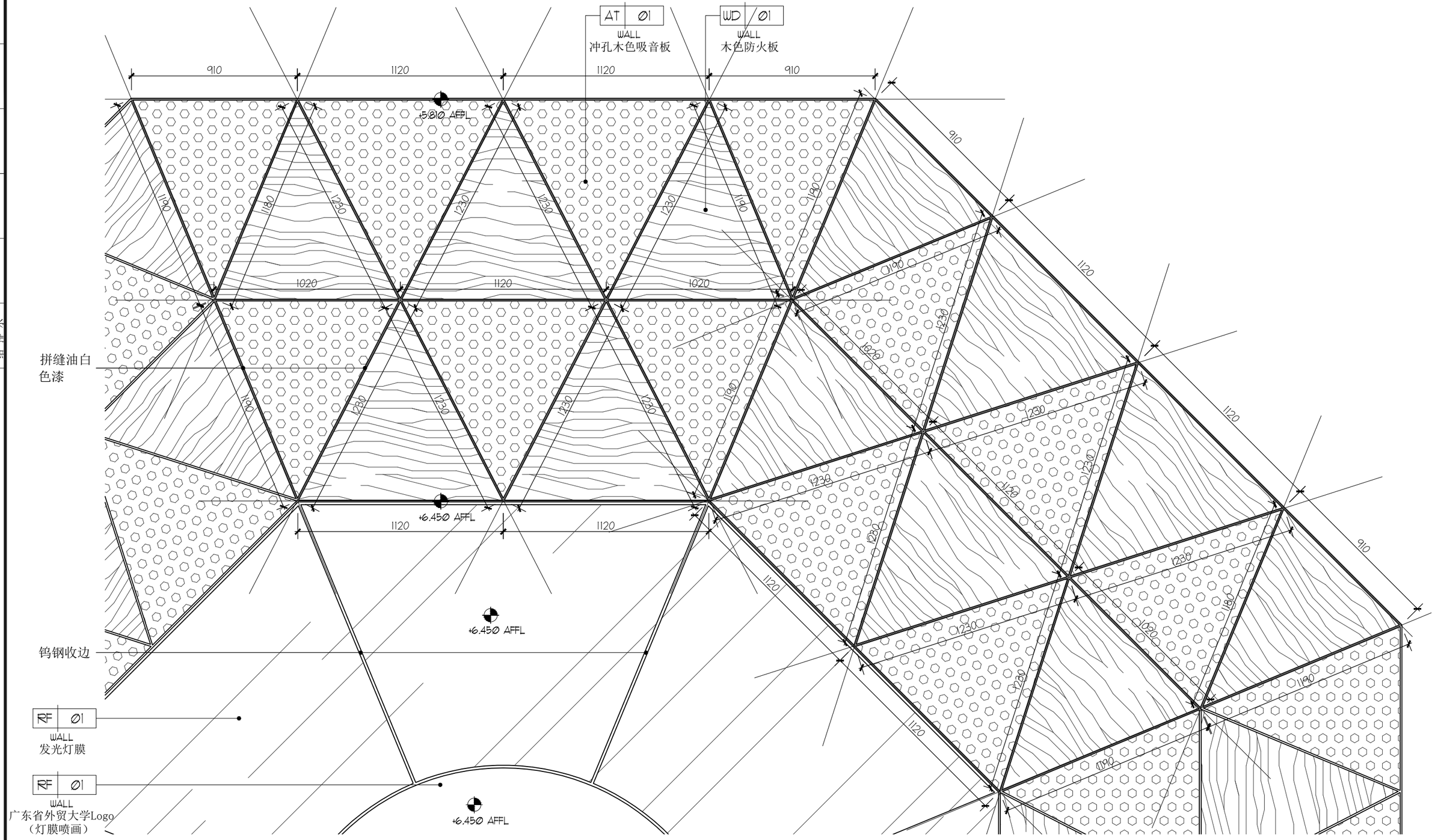

1 DETAILED 天花大样图
Scale 1 : 20 (A3)

联和承造工程有限公司						建设单位：广东外语外贸大学						设计阶段	装施
						项目名称：南校区行政办公楼八角楼修缮						图纸编号	FD-1.02
广东省广州市天河区下元岗东街40号大院1号402室 设计资质：建筑装饰设计甲级 证书号：A144055801						图纸内容：天花大样图（二）					面积：	绘制比例	1:20
项目负责	刘阳	刘阳	审校	刘阳	刘阳	设计	王西院	王西院	制图	王西院	王西院	日 期	2017.07

1、本图纸未经消防部门审批，不得进行施工。 2、图纸版权所有，不得复制、套用。

暖 通
建筑 结构 电气 给排水

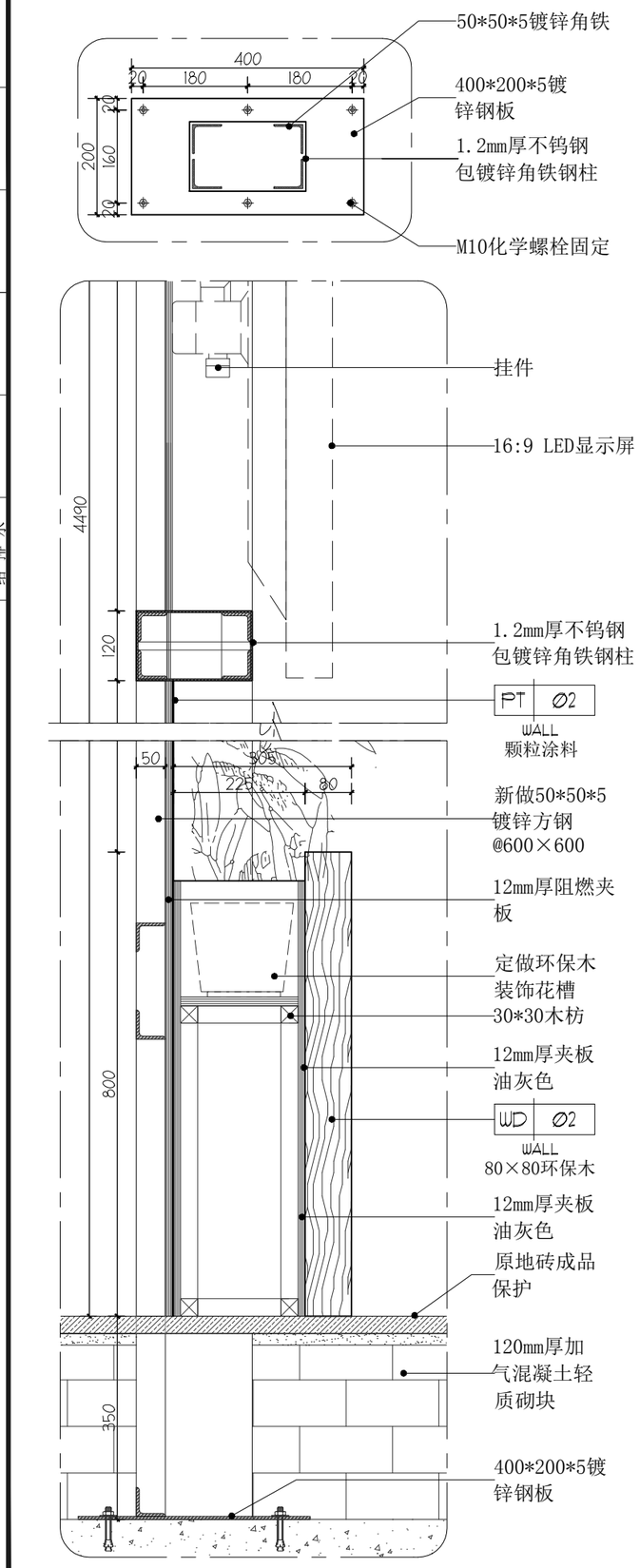

1 DETAILED 墙身剖面图
Scale 1 : 10 (A3)

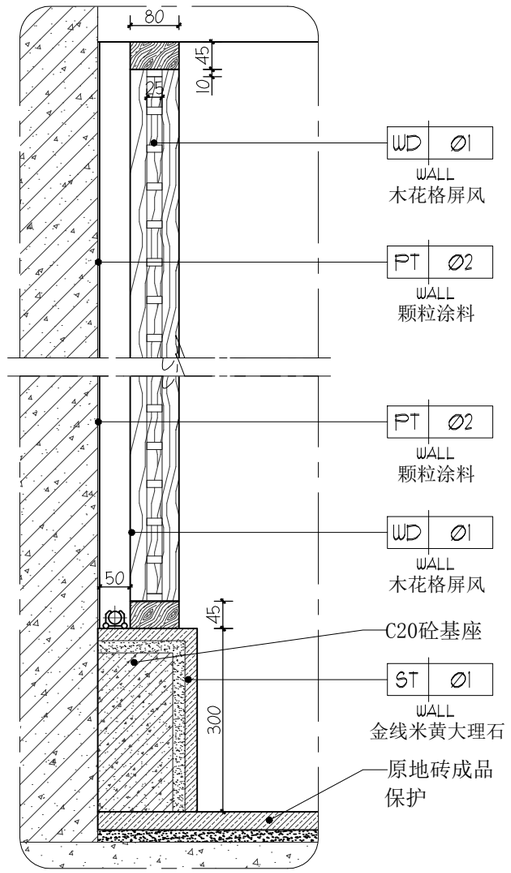

2 DETAILED 屏风剖面图
Scale 1 : 10 (A3)

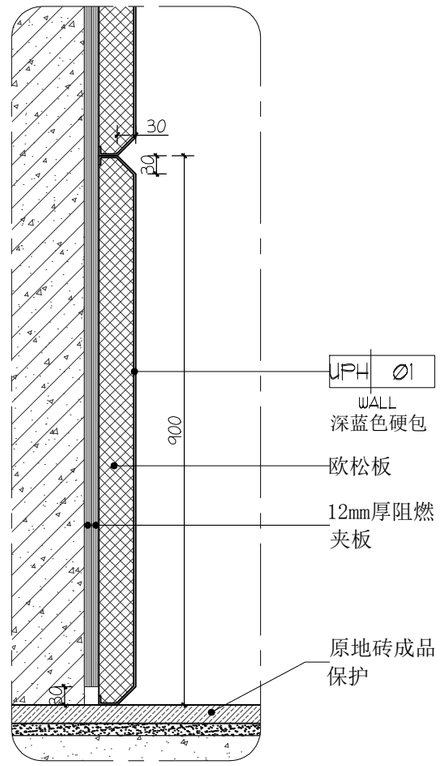

3 DETAILED 硬包剖面图
Scale 1 : 10 (A3)

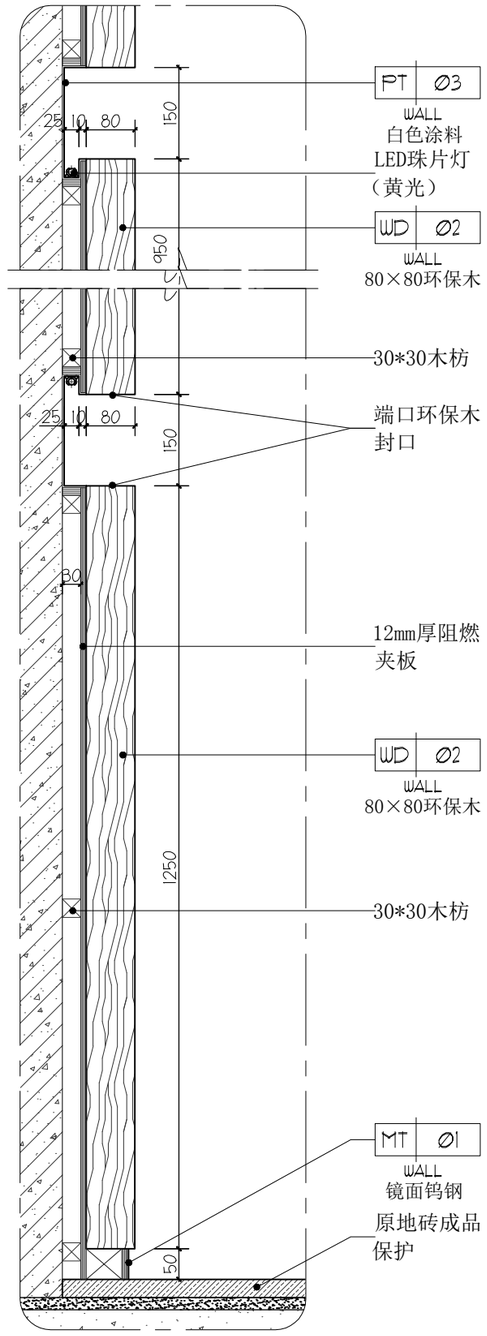

4 DETAILED 墙身剖面图
Scale 1 : 10 (A3)

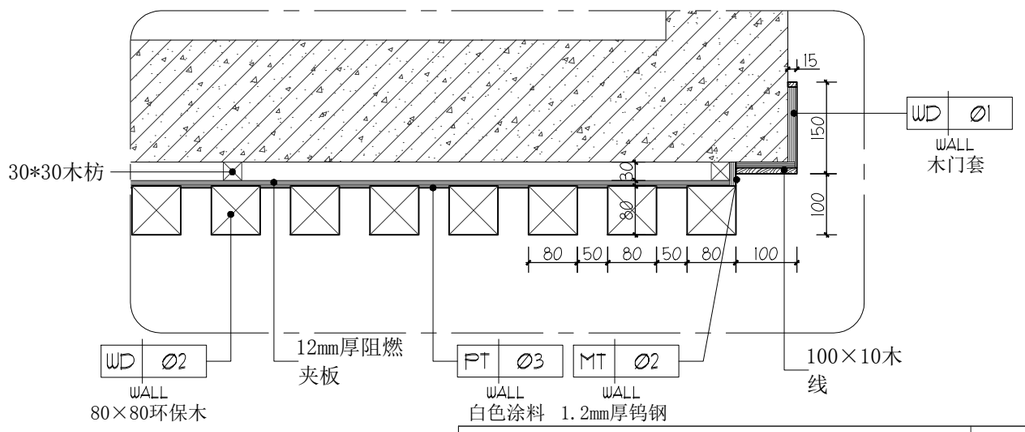

5 DETAILED 屏风剖面图
Scale 1 : 10 (A3)

联和承造工程有限公司					建设单位：广东外语外贸大学					设计阶段	装施
					项目名称：南校区行政办公楼八角楼修缮					图纸编号	FD-1.03
广东省广州市天河区下元岗东街40号大院1号402室					图纸内容：墙身大样图				面积：	绘制比例	1:10
设计资质：建筑装饰设计甲级			证书号：A144055801								
项目负责	刘阳	刘阳	审校	刘阳	刘阳	设计	王西院	王西院	制图	王西院	日 期	2017.07

1、本图纸未经消防部门审批，不得进行施工。 2、图纸版权所有，不得复制、套用。

暖通 | 建筑 | 结构 | 电气 | 给排水

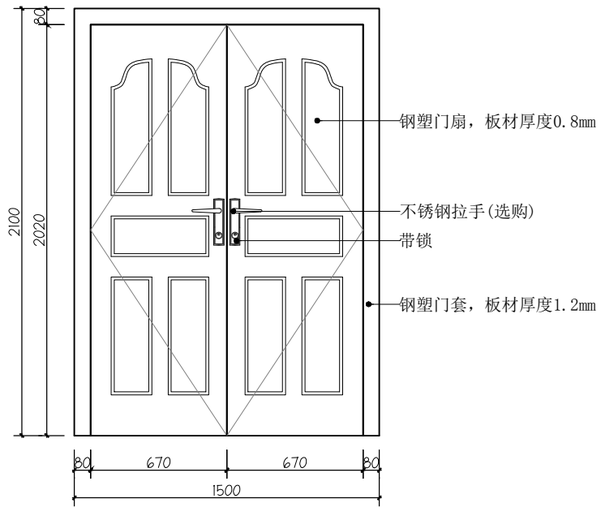

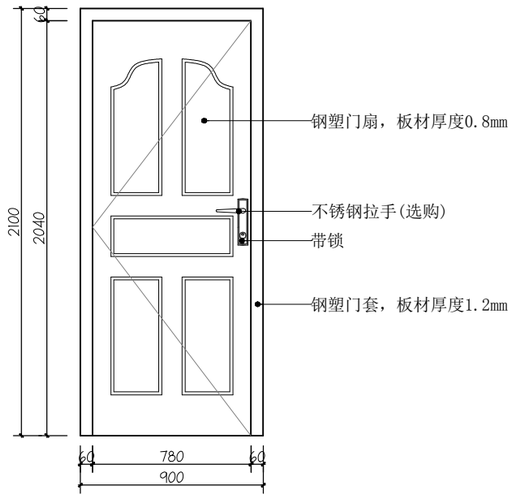

门 编 号	砌筑门洞		门板尺寸	类型	空间位置	图纸编号
	宽（mm）	高（mm）				
M01			1500*2100	成品钢塑双开门（选样）	入口大门	

门 编 号	砌筑门洞		门板尺寸	类型	空间位置	图纸编号
	宽（mm）	高（mm）				
M08			900*2100	成品钢塑双开门（选样）	控制室、库房	

门 编 号	砌筑门洞		门板尺寸	类型	空间位置	图纸编号
	宽（mm）	高（mm）				

门 编 号	砌筑门洞		门板尺寸	类型	空间位置	图纸编号
	宽（mm）	高（mm）				

门 编 号	砌筑门洞		门板尺寸	类型	空间位置	图纸编号
	宽（mm）	高（mm）				

门 编 号	砌筑门洞		门板尺寸	类型	空间位置	图纸编号
	宽（mm）	高（mm）				

建筑 结构 电气 给排水 暖通

联和承造工程有限公司

广东省广州市天河区下元岗东街40号大院1号402室

设计资质：建筑装饰设计甲级　　证书号：A144055801

项目负责	刘阳	刘阳	审校	刘阳	刘阳	设计	王西院	王西院	制图	王西院	王西院

建设单位：	广东外语外贸大学	设计阶段	装施
项目名称：	南校区行政办公楼八角楼修缮	图纸编号	DR-01
图纸内容：	门表	面积：--m²	绘制比例 1:30
		日 期	2017.07

1、本图纸未经消防部门审批，不得进行施工。　　2、图纸版权所有，不得复制、套用。

设 计 说 明

一、概述

1. 本工程为广东外语外贸大学南校区行政办公楼八角楼修缮水电装修工程，
2. 本说明仅适用一般情况，如有特殊说明请见有关图纸，在施工过程中如有问题或变更，应及时汇同设计人员共同协商解决。

二、设计依据

《民用建筑电气设计规范》JGJ16-2008，
《住宅设计规范》GB50096-2011，
《有线电视系统工程技术规范》GB50200-94，（2001年版）
《建筑物电子信息系统防雷技术规范》GB50343-2012。
《建筑物防雷设计规范》GB50057-2010。
《建筑照度设计标准》GB 50034-2013；
建筑、结构、给排水及暖通专业提供的相关资料

三、导线穿管管径选择

ZR-BVV450/750-2.5mm2导线2~3根穿Ø20MT管，4~8根穿Ø25MT管；
ZR-BVV450/750-4.0mm2导线2根穿Ø20MT管，3~4根穿Ø25MT管；
四对超五类线：1~2根穿MT20管，3~4根穿MT25管；

a. 照明支回路，采用 ZR-BVV450/750型导线穿MT管沿顶棚、墙暗敷。
b. 插座支回路（含空调回路），采用 ZR-BVV450/750型导线，每个插座回路均为三根线，穿MT管沿楼面、地面、墙暗敷；
c. 网络布线进户部分采用八芯24 AWG超五类非屏蔽双绞线穿镀锌钢管沿楼面，墙暗敷；
d. 请严格按照三相平衡原则接线及分配负荷；
e. 若线管敷设方式与现场有冲突，则根据现场实际情况调整敷设方式；

四、设计负荷：

本工程电力负荷为三级负荷。

五、弱电

1. 信息点设置详情见弱电平面图图
2. 数据（电脑）纳入一个系统中，每单元进线电缆/光缆及网络接线设备等由业主与电信部门定

六、防雷接地

1. 本设计接地型式采用TN-S系统，在电源进户处应作重复接地，利用建筑物的钢筋混凝土基础作重复接地，要求重复接地电阻不大于1欧姆，当不能满足此要求时，应加装人工接地。
2. 所有电气设备正常不带电的金属外壳均应按规程接至PE线（接地）；
3. 为保证人身安全，本设计要求作总等电位联结及局部等电位联结；

序号	图例	名称	型号规格
1		配电总箱	按实需
2		层配电箱	按实需
3		用户箱	按实需

七、设备安装高度

总配电箱	落地安装；	信息插座	详见对应区域装修立面图
层配电箱/其他配电箱	暗装，底边距地1.4m；	宿舍照明配电箱	暗装，底边距地1.8m；
宿舍空调插座插座	暗装，底边距地2.0m；	翘板/调速开关	暗装，底边距地1.4m；
普通插座	详见对应区域说明；		
弱电过路盒	暗装，底边距地0.5m；	灯具安装高度及安装方式参见装修图纸	

八、其他

1.图中未说及部分请按国家及地区有关规程施工。
2.线路过长，弯头过多处请施工队酌请加设过路箱。
3.电气预留洞在施工完毕后应用防火材料封堵，水平洞上还应加盖钢盖板防止检修人员跌入。
4.电缆在T型桥架内敷设，用电缆夹固定水平段1个/1米，垂段1个/1.5米。
电缆桥架接地线通长镀锌扁钢25x4，详见国家标准图88SD169。
5.电缆桥架及母线超过规定长度时做伸缩处理。电缆桥架及金属线槽的安装高度为顶边距顶棚0.4米
6.本设计列出的主要设备及材料数量仅作预算用，不作定货的依据，实际数量以施工结算为准。
7.所有设备应由业主及设计院认可后方能订货。
8.箱、柜等外尺寸及安装尺寸仅供参考，订货时应根据主接线及元器件尺寸及现场安装环境定。
9. 施工时本专业须其他专业密切配合，做好电气预埋工作，并严格按照电气验收及施工规范施工。

标注说明：

符号	安装方式	符号	敷设方式	符号	敷设方式
GS	灯具钢索线吊安装	SC	穿焊接钢管敷设	AB	沿或跨梁（屋架）敷设
SW	灯具线吊安装	MT	穿电线管敷设	BC	暗敷于梁内
CS	灯具链吊安装	PC	穿硬塑料管敷设	AC	沿或跨柱敷设
DS	灯具管吊安装	FPC	穿阻燃半硬聚氯乙烯管敷设	CLC	暗敷于柱内
W	灯具壁装	CT	在桥架内敷设	WS	沿墙面敷设
—	灯具吸顶式安装	MR	在金属线槽内敷设	WC	暗敷于墙内
R	灯具嵌入式安装	PR	在塑料线槽内敷设	CE	沿天棚或顶棚面敷设
CR	顶棚内安装	M	用钢索敷设	CC	暗敷于屋面或顶板内
WR	墙壁内安装	KPC	穿聚氯乙烯塑料波纹电线管敷设	SCE	吊顶内敷设
S	支架上安装	CP	穿金属软管敷设	F	地板或地面下敷设
CL	柱上安装	DB	直接埋设	FC	暗敷于地面内
HM	坐装	TC	电缆沟敷设	FE	沿地面明设
		ACC	暗敷于不能进入的吊顶内		

联和承造工程有限公司	建设单位：广东外语外贸大学			设计阶段	电施
	项目名称：南校区行政办公楼八角楼修缮			图纸编号	DQ-SM-01
广东省广州市天河区下元岗东街40号大院1号402室 设计资质：建筑装饰设计甲级　证书号：A144055801	图纸内容：电气总说明		面积：	绘制比例	
项目负责 刘阳 刘阳 / 审校 刘阳 刘阳	设计 王西院 王西院	制图 王西院 王西院		日　期	2017.07

1、本图纸未经消防部门审批，不得进行施工。　2、图纸版权所有，不得复制、套用。

建筑 结构 电气 给排水 暖通

建筑	暖通
结构	
电气	
给排水	

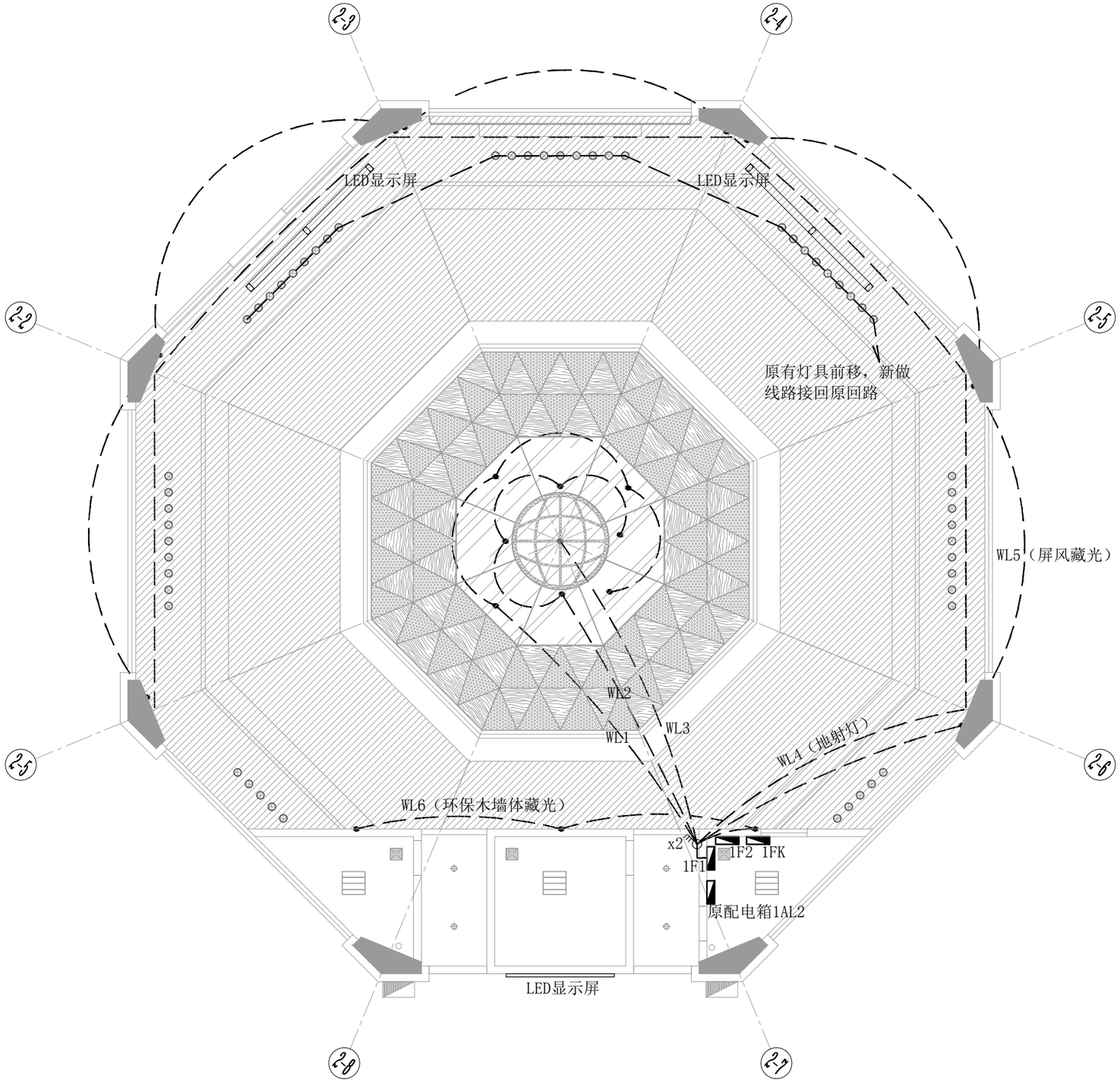

注：1. 原照明线路及新做线路暗埋敷设（拆除原有窗台石暗埋敷设线路，原有窗台石50%损坏率，新买窗台石与原有一致）。
2. 天花及墙体暗藏LED灯带为12W；地射灯为节能灯24W。
3. 讲台及室外LED显示屏信息网络采用超五类线，穿MT20管，走天花引至控制室

图例	名称
	三联开关（86型）

图例对照表

图例编号	图例样式	图例名称
1		地埋LED射灯（节能灯24W）
2		LED灯带（12W）

RC PTAN 八角楼首层大会议室照明连线图
Scale 1 : 120(A3)

联和承造工程有限公司
广东省广州市天河区下元岗东街40号大院1号402室
设计资质：建筑装饰设计甲级 证书号：A144055801

项目负责	刘阳	刘阳	审校	刘阳	刘阳	设计	王西院	王西院	制图	王西院	王西院

建设单位：	广东外语外贸大学	设计阶段	电施
项目名称：	南校区行政办公楼八角楼修缮	图纸编号	DS-01
图纸内容：	八角楼首层大会议室照明连线图	面积：	
		绘制比例	1:120
		日 期	2017.07

1、本图纸未经消防部门审批，不得进行施工。 2、图纸版权所有，不得复制、套用。

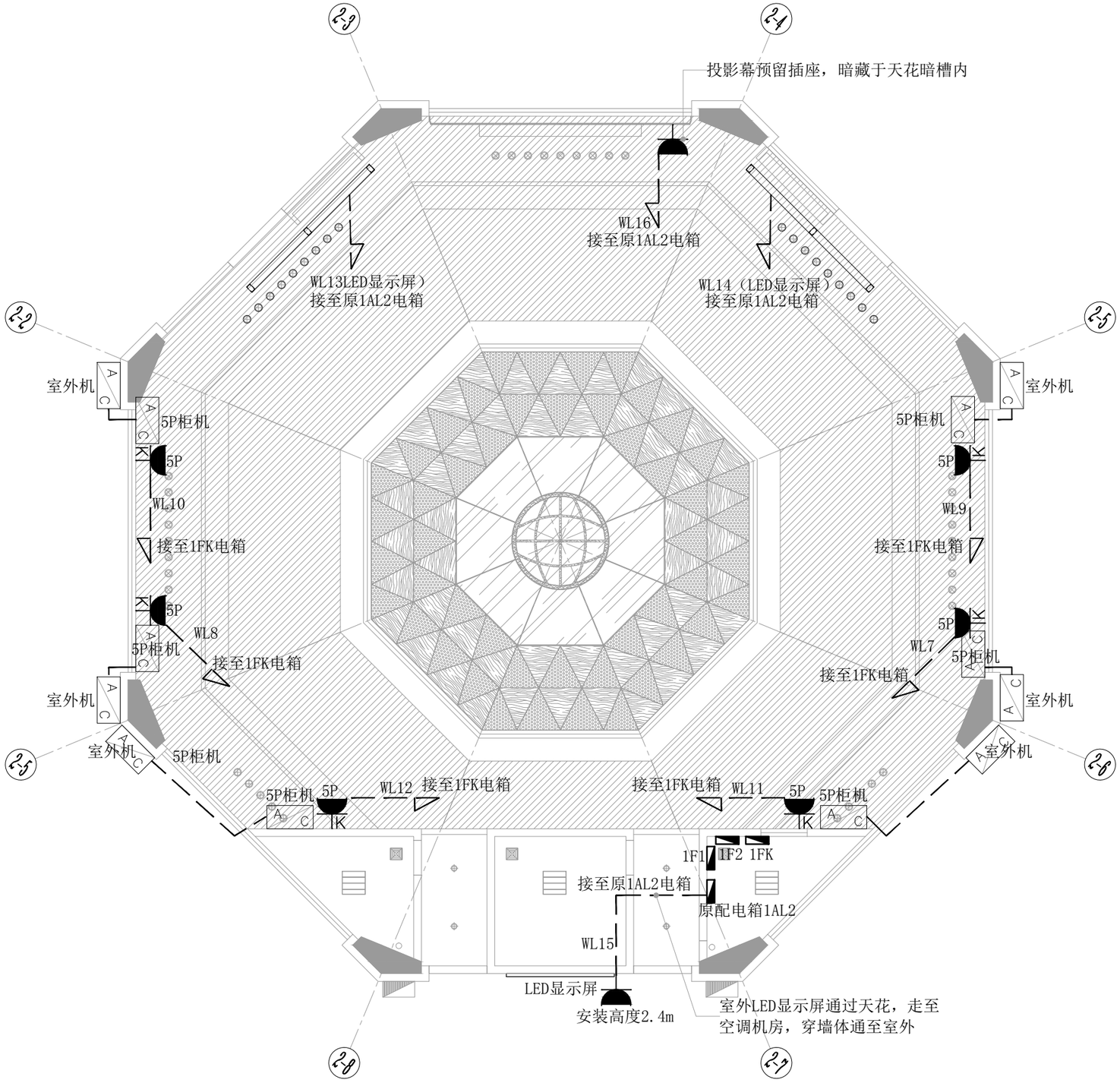

图例	说明
IK	空调专用插座（25A三相四线插）

联和承造工程有限公司						建设单位：广东外语外贸大学					设计阶段	电施
						项目名称：南校区行政办公楼八角楼修缮					图纸编号	DS-02
广东省广州市天河区下元岗东街40号大院1号402室						图纸内容：八角楼首层大会议室空调连线图				面积：	绘制比例	1:120
设计资质：建筑装饰设计甲级				证书号：A144055801								
项目负责	刘阳	刘阳	审校	刘阳	刘阳	设计	王西院	王西院	制图	王西院	王西院	日期 2017.07

1、本图纸未经消防部门审批，不得进行施工。 2、图纸版权所有，不得复制、套用。

RC PTAN
Scale 1 : 120(A3)

建筑	结构	电气	给排水	暖通

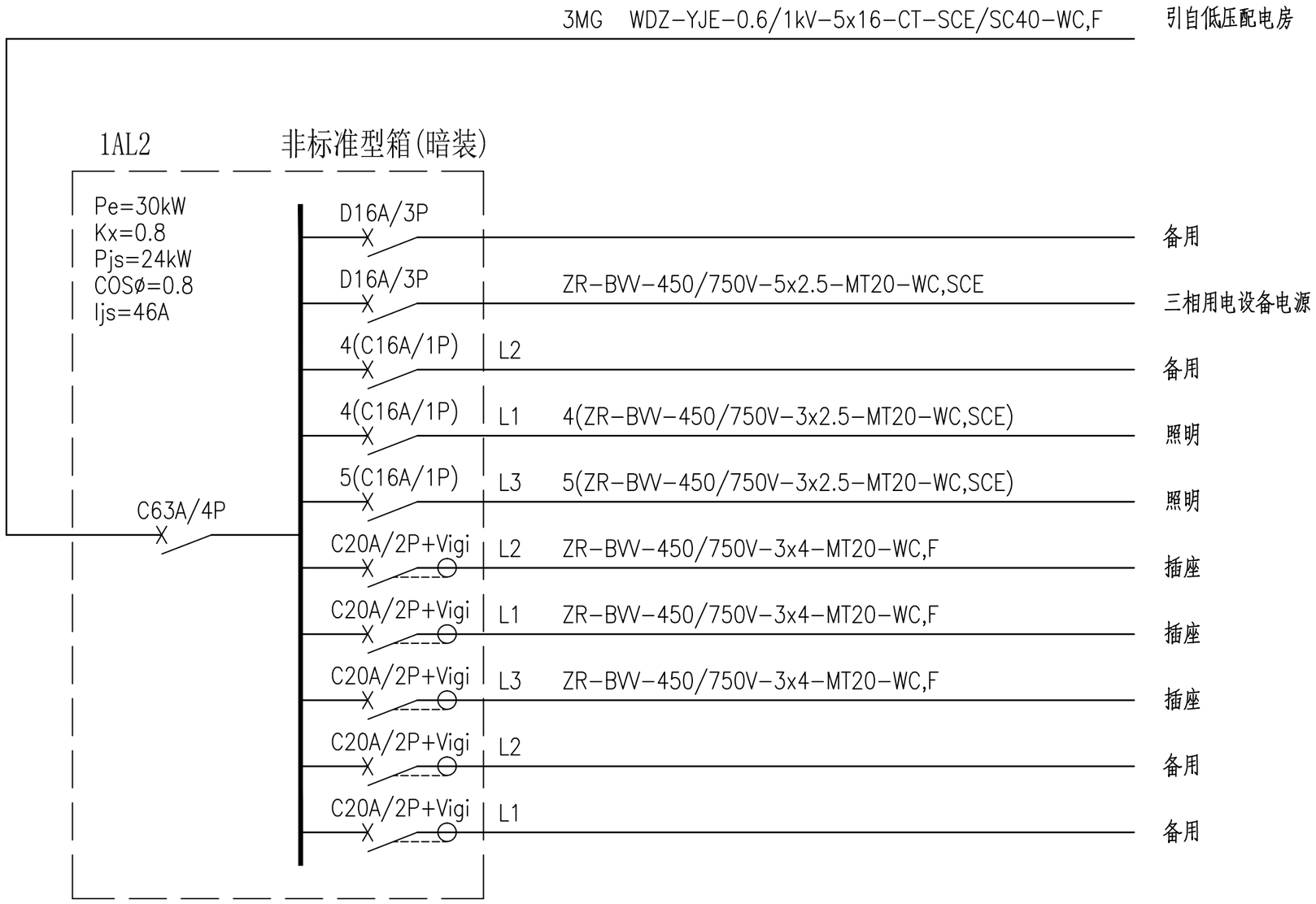

八角楼（大会议室）照明配电箱--结线图

联和承造工程有限公司						建设单位：广东外语外贸大学						设计阶段	电施
						项目名称：南校区行政办公楼八角楼修缮						图纸编号	DS-03
广东省广州市天河区下元岗东街40号大院1号402室 设计资质：建筑装饰设计甲级 证书号：A144055801						图纸内容：原配电系统图					面积：	绘制比例	
项目负责	刘阳	刘阳	审校	刘阳	刘阳	设计	王西院	王西院	制图	王西院	王西院	日 期	2017.07

1、本图纸未经消防部门审批，不得进行施工。 2、图纸版权所有，不得复制、套用。

建筑 结构 电气 给排水 暖通

暖通

建筑 结构 电气 给排水

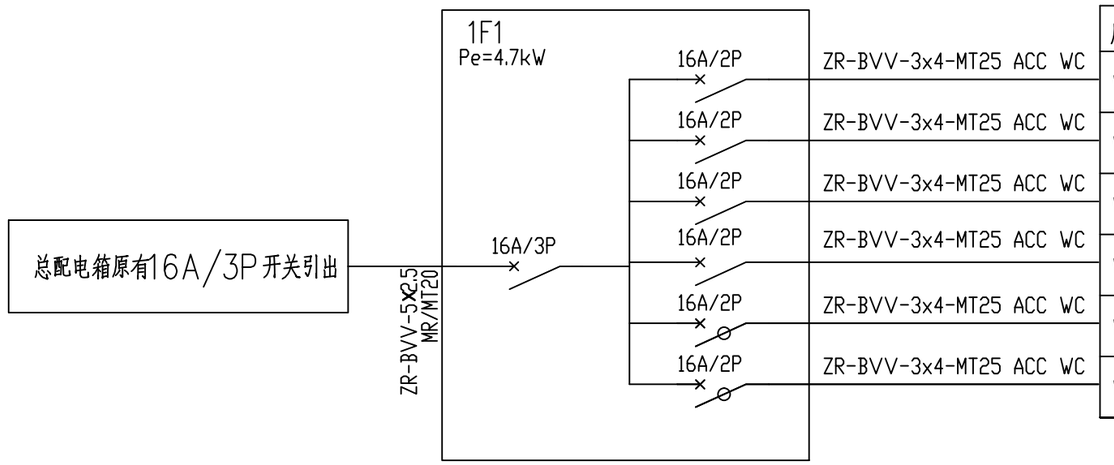

序号	部位	计算负荷	相序
WL1	照明	0.7KW	L1
WL2	照明	0.7KW	L2
WL3	照明	0.15KW	L3
WL4	照明	0.15KW	L1
WL5	照明	0.1KW	L2
WL6	照明	0.1KW	L3

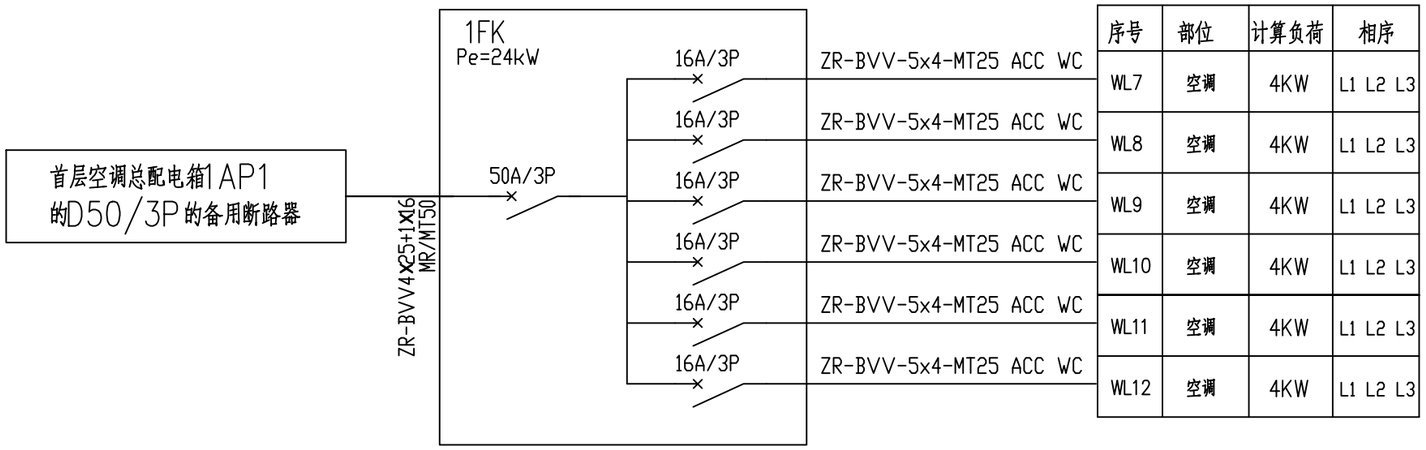

序号	部位	计算负荷	相序
WL7	空调	4KW	L1 L2 L3
WL8	空调	4KW	L1 L2 L3
WL9	空调	4KW	L1 L2 L3
WL10	空调	4KW	L1 L2 L3
WL11	空调	4KW	L1 L2 L3
WL12	空调	4KW	L1 L2 L3

由总配电箱
(C20A/2P+Vigi)引至

ZR-BVV-3x4-MT25 ACC WC

序号	部位	计算负荷	相序
WL13	讲台LED显示屏 4200*2400	4KW	L1

由总配电箱
(C20A/2P+Vigi)引至

ZR-BVV-3x4-MT25 ACC WC

序号	部位	计算负荷	相序
WL14	讲台LED显示屏 4200*2400	4KW	L2

由总配电箱
(C16A/1P)引至

ZR-BVV-3x2.5-MT25 ACC WC

序号	部位	计算负荷	相序
WL15	室外LED显示屏 2880*1620	1.8KW	L3

由总配电箱
(C16A/1P)引至

ZR-BVV-3x2.5-MT25 ACC WC

序号	部位	计算负荷	相序
WL16	讲台电动投影幕		L1

RC PTAN

联和承造工程有限公司

广东省广州市天河区下元岗东街40号大院1号402室

设计资质：建筑装饰设计甲级　　证书号：A144055801

建设单位：	广东外语外贸大学	设计阶段	电施
项目名称：	南校区行政办公楼八角楼修缮	图纸编号	DS-04
图纸内容：	电气系统图　　面积：	绘制比例	

项目负责	刘阳	刘阳	审校	刘阳	刘阳	设计	王西院	王西院	制图	王西院	王西院	日　期	2017.07

1、本图纸未经消防部门审批，不得进行施工。　　2、图纸版权所有，不得复制、套用。